# Luchtaansluiting | Mondolfo Ferro 047500500

Mondolfo Ferro GP20 Special · 2021 · Tekening 8 · positie 12

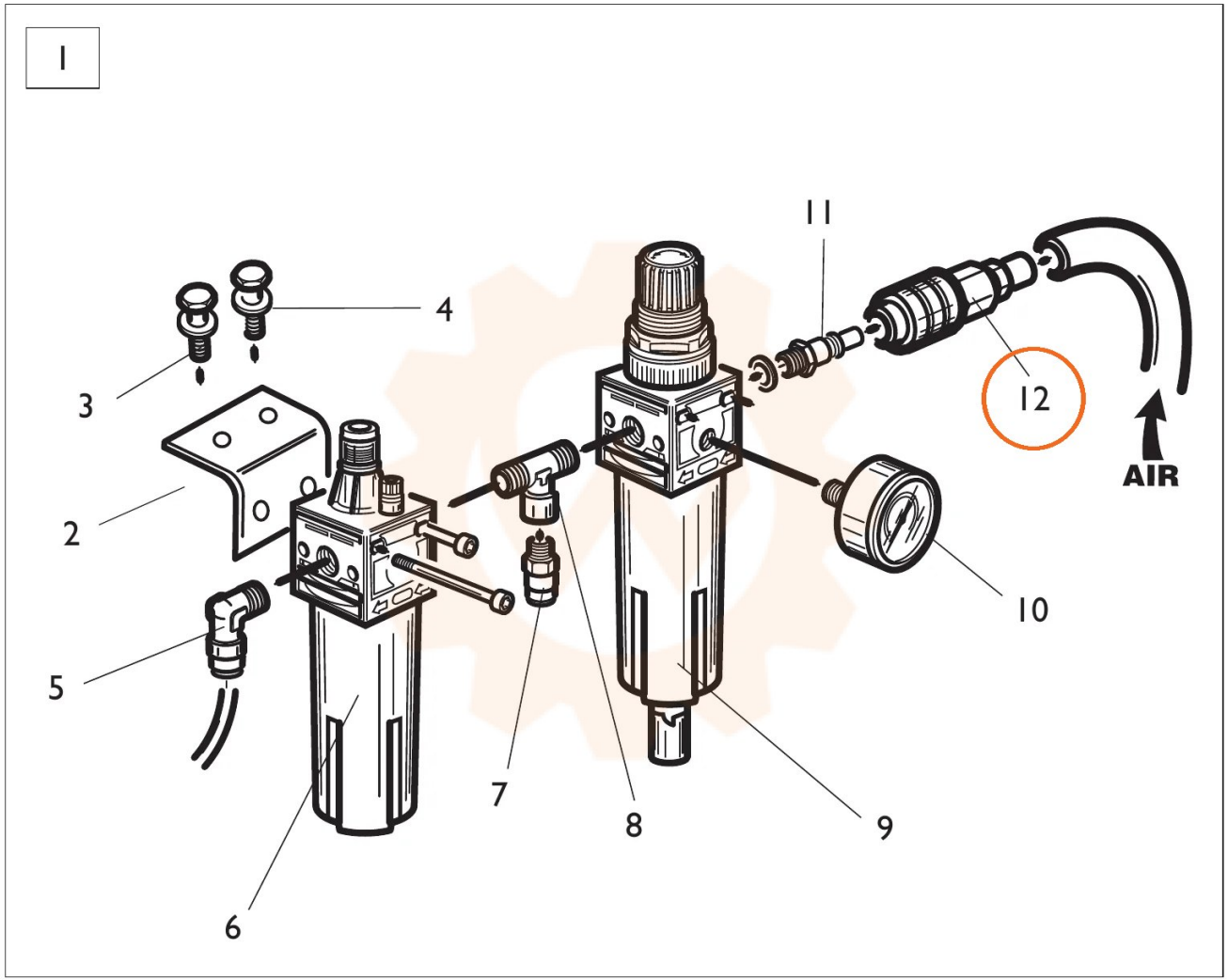
1
11
4
3
12
AIR
2
10
5
7
8
9
6