Zeskantmoer M14 | Mondolfo Ferro 2-00941

Corghi A9220TI · Gearbox group · positie 10 (4 keer op deze tekening)

GRUPPO RIDUTTORE
GEARBOX GROUP

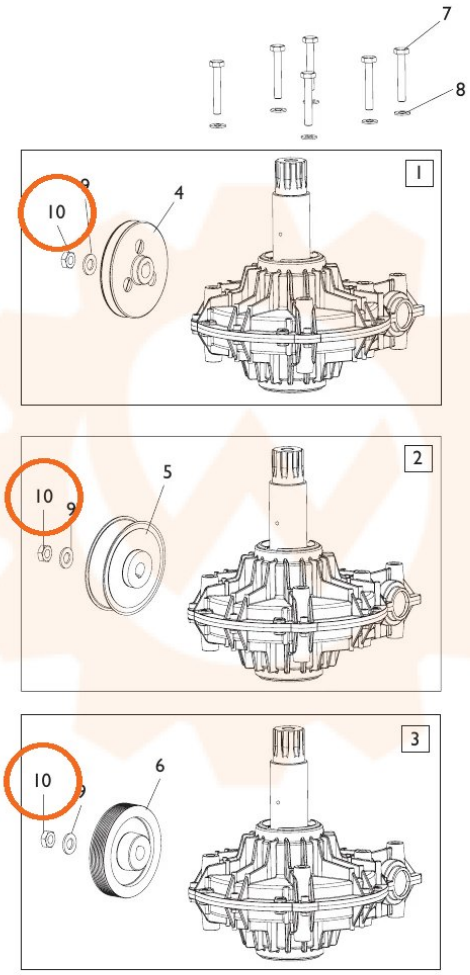

PANZITTA SALES & SERVICE
72 George Avenue
Wilkes-Barre, PA 18705
570-822-6720 800-822-6720
www.panzittasales.com

10