Sluitring schokdemper | Mondolfo Ferro C-54-1300007

Mondolfo Ferro Startline S630 LL · 2024 · Overzichtstekening · positie 15

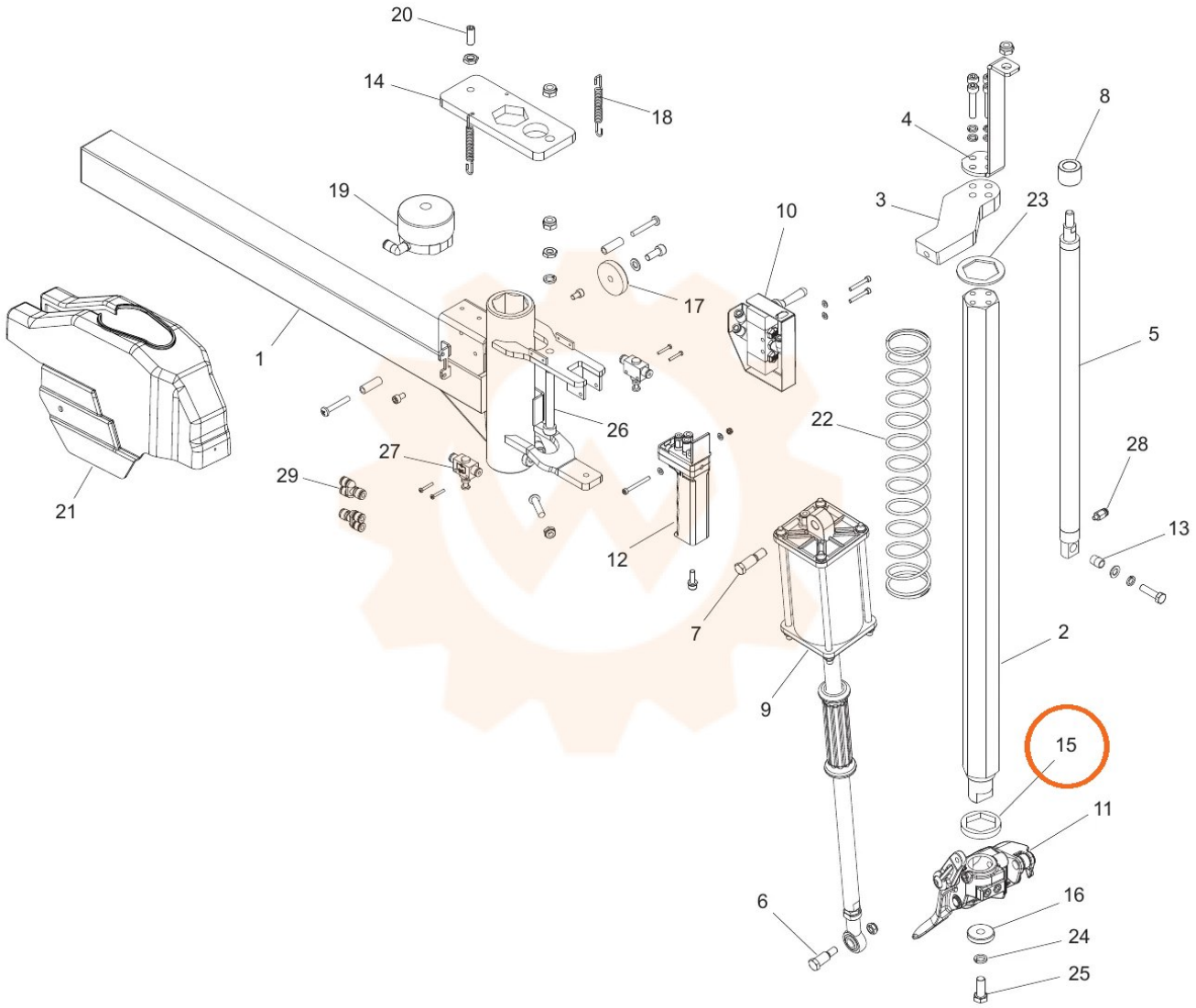
20
14
18
19
10
17
1
26
27
29
21
12
7
9
4
8
3
23
5
22
28
13
2
15
11
16
24
25
6