Hoofdcilinder | Mondolfo Ferro J301-1171000

Mondolfo Ferro Titan X 572C · 2025 · Overzichtstekening · positie 1

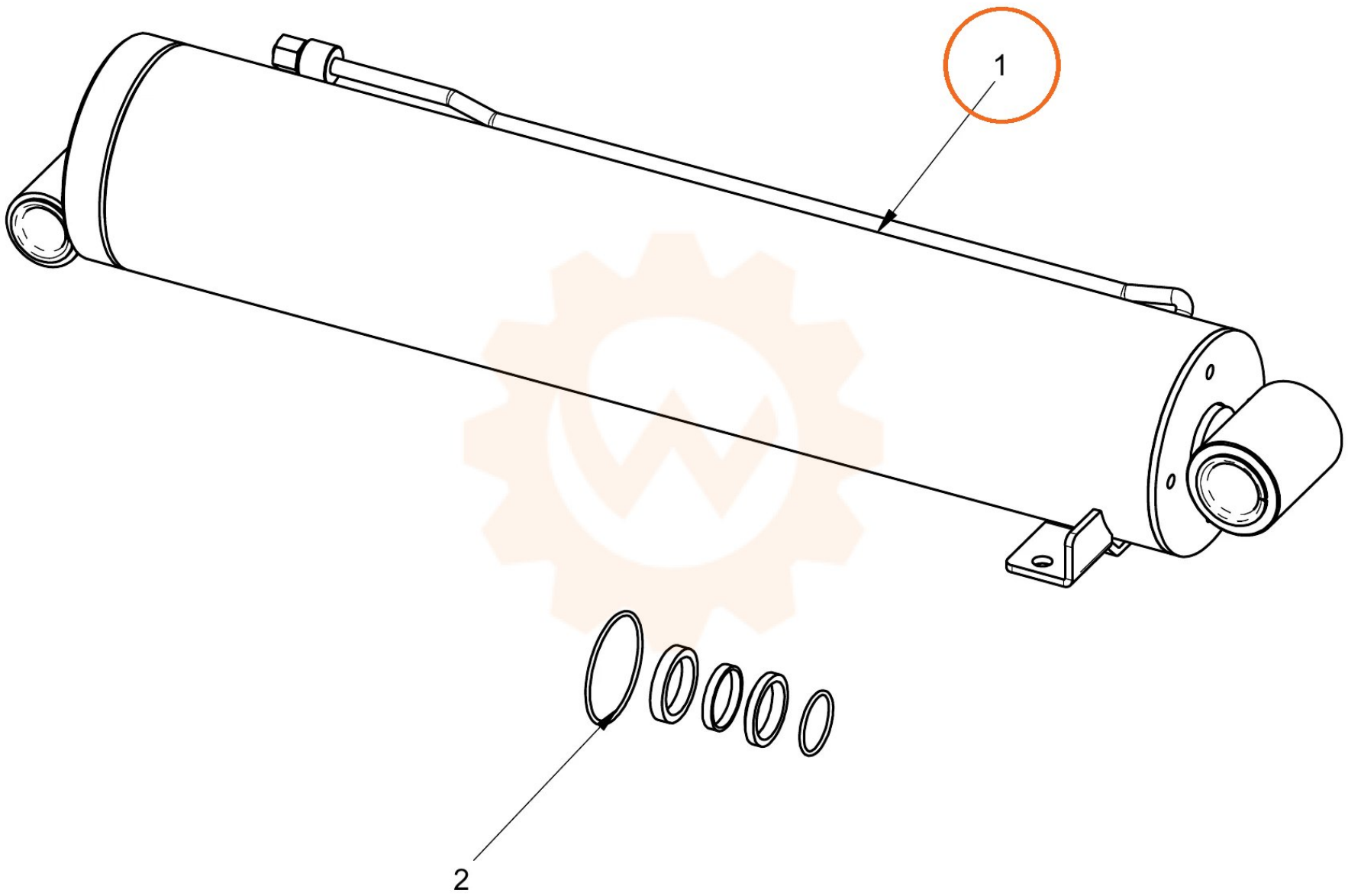
1
2