482-5 2-armige trekkers met krachtig, zelfcentrerend, spannende trekhaken, tot 250 mm klembereik, 250 mm spandiepte



BESCHRIJVING

De handzame trekkers van de serie 482, 2-armig uitgevoerd en voorzien van krachtversterkende, zelfcentrerende en klemmende trekhaken, worden gebruikt om lagers, asgaten en schijven te trekken in nauwe en moeilijk toegankelijke tussenruimten. Daarmee kan elk onderdeel worden losgemaakt dat op een as zit en van buitenaf vrij toegankelijk is. Dankzij de geïntegreerde krachtversterking met veermechanisme zijn de trekhaken zelfhoudend en neemt de spankracht evenredig met de trekkracht toe. Bij het aandraaien van de spindel worden de trekhaken automatisch gecentreerd.

TOEPASSINGSGEBIED

Voor het trekken van lagers, tandwielen en schijven in nauwe en moeilijk toegankelijke tussenruimten.

VOORDEEL

- Zelfcentrering van de trekhaken door het handmatig aandraaien van de spindel (Autogrip Technology)
- Geïntegreerde, vrij bewegende pen aan de T-greep garandeert handmatige spindelaandrijving in zeer krappe ruimte
- De slanke bouwvorm van de armen maakt het mogelijk om moeilijk toegankelijke plaatsen te bereiken
- De Schroefdraadvorm maakt het snel aandraaien van de spindel mogelijk, omdat er minder omwentelingen nodig zijn.
- De zeskant aan de spindel is geschikt voor gebruik met aangedreven gereedschap

OPERATIE

- Trekhaken van buiten op het te trekken onderdeel plaatsen
- Klauwen onder het onderdeel zwenken
- Spindel voor de fixatie handmatig op druk trekken
- T-greep aan de spindelkop in beweging zetten, tot het onderdeel los is

STAMGEGEVENS

GTIN [GTIN]	4021176480171
Land van herkomst	DE
Materiaal	Gereedschapsstaal
Serie	482
Brutogewicht [kg]	1,92 kg
Inhoud van de verpakking	1 deel
Verpakkingswet	PAPPE PAP 21
Wereldwijde verkoopbaarheid	Ja (REACH, RoHS, POP, PROP65, TSCA)

ONDERDELEN

- 482-4-T_Brug
- 482-5-206_Drukspindel
- 482-5-250-P_2 trekhaken (paar)

APPLICATIE AFBEELDING



2-armige trekkers met krachtig, zelfcentrerend, spannende trekhaken, tot 250 mm klembereik, 250 mm spandiepte

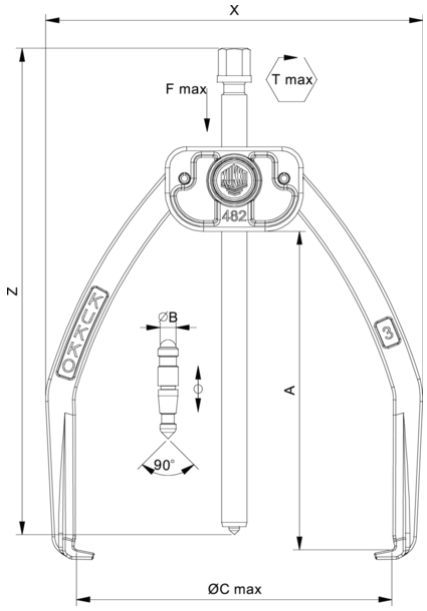

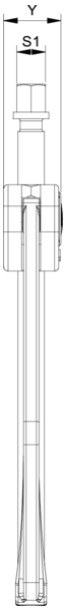

Afkorting	Attribuut	Wert
X	Totale breedte [mm]	280 mm
Y	Totale diepte [mm]	33 mm
Z	Totale hoogte [mm]	350 mm
A	Klemdiepte buiten aftrekken [mm]	250 mm
S1	Breedte over vlakken [mm]	17 mm
Cmin	Spanwijdte buiten aftrekken (min.) [mm]	0 mm
Cmax	Spanbreedte buiten aftrekken (max.) [mm]	250 mm
K	Dikte van de haakwortel aan de punt (klauwdikte K) [mm]	3,5 mm
J	Haakbasisbreedte (klauwbreedte J) [mm]	16 mm
O	Bruikbare haakbasisdiepte (bruikbare klauwdiepte O) [mm]	12 mm
H	Totale haakworteldiepte (totale klauwdiepte H) [mm]	27 mm
L	Totale klauwdikte (L+1mm) (klauwafstand tot basisoppervlak) [mm]	8 mm
Tmax	Max. koppel [Nm]	40 Nm
Fmax	Maximale trekkracht [t]	3 t
Fmax	Max. trekkracht [kN]	30 kN

Afkorting	Attribuut	Wert
X	Totale breedte [mm]	280 mm
Y	Totale diepte [mm]	33 mm
Z	Totale hoogte [mm]	350 mm
A	Klemdiepte buiten aftrekken [mm]	250 mm
S1	Breedte over vlakken [mm]	17 mm
Cmin	Spanwijdte buiten aftrekken (min.) [mm]	0 mm
Cmax	Spanbreedte buiten aftrekken (max.) [mm]	250 mm
K	Dikte van de haakwortel aan de punt (klauwdikte K) [mm]	3,5 mm
J	Haakbasisbreedte (klauwbreedte J) [mm]	16 mm
O	Bruikbare haakbasisdiepte (bruikbare klauwdiepte O) [mm]	12 mm
H	Totale haakworteldiepte (totale klauwdiepte H) [mm]	27 mm
L	Totale klauwdikte (L+1mm) (klauwafstand tot basisoppervlak) [mm]	8 mm
Tmax	Max. koppel [Nm]	40 Nm
Fmax	Maximale trekkracht [t]	3 t
Fmax	Max. trekkracht [kN]	30 kN

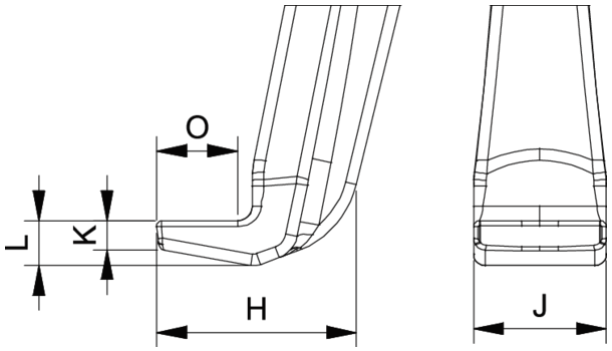

Afkorting	Attribuut	Wert
X	Totale breedte [mm]	280 mm
Y	Totale diepte [mm]	33 mm
Z	Totale hoogte [mm]	350 mm
A	Klemdiepte buiten aftrekken [mm]	250 mm
S1	Breedte over vlakken [mm]	17 mm
Cmin	Spanwijdte buiten aftrekken (min.) [mm]	0 mm
Cmax	Spanbreedte buiten aftrekken (max.) [mm]	250 mm
K	Dikte van de haakwortel aan de punt (klauwdikte K) [mm]	3,5 mm
J	Haakbasisbreedte (klauwbreedte J) [mm]	16 mm

O	Bruikbare haakbasisdiepte (bruikbare klauwdiepte O) [mm]	12 mm
H	Totale haakworteldiepte (totale klauwdiepte H) [mm]	27 mm
L	Totale klauwdikte (L+1mm) (klauwafstand tot basisoppervlak) [mm]	8 mm
Tmax	Max. koppel [Nm]	40 Nm
Fmax	Maximale trekkracht [t]	3 t
Fmax	Max. trekkracht [kN]	30 kN