Beugel | Mondolfo Ferro 4-328088

Mondolfo Ferro Titan P240 EX · 2007 · Tekening 3 · positie 204

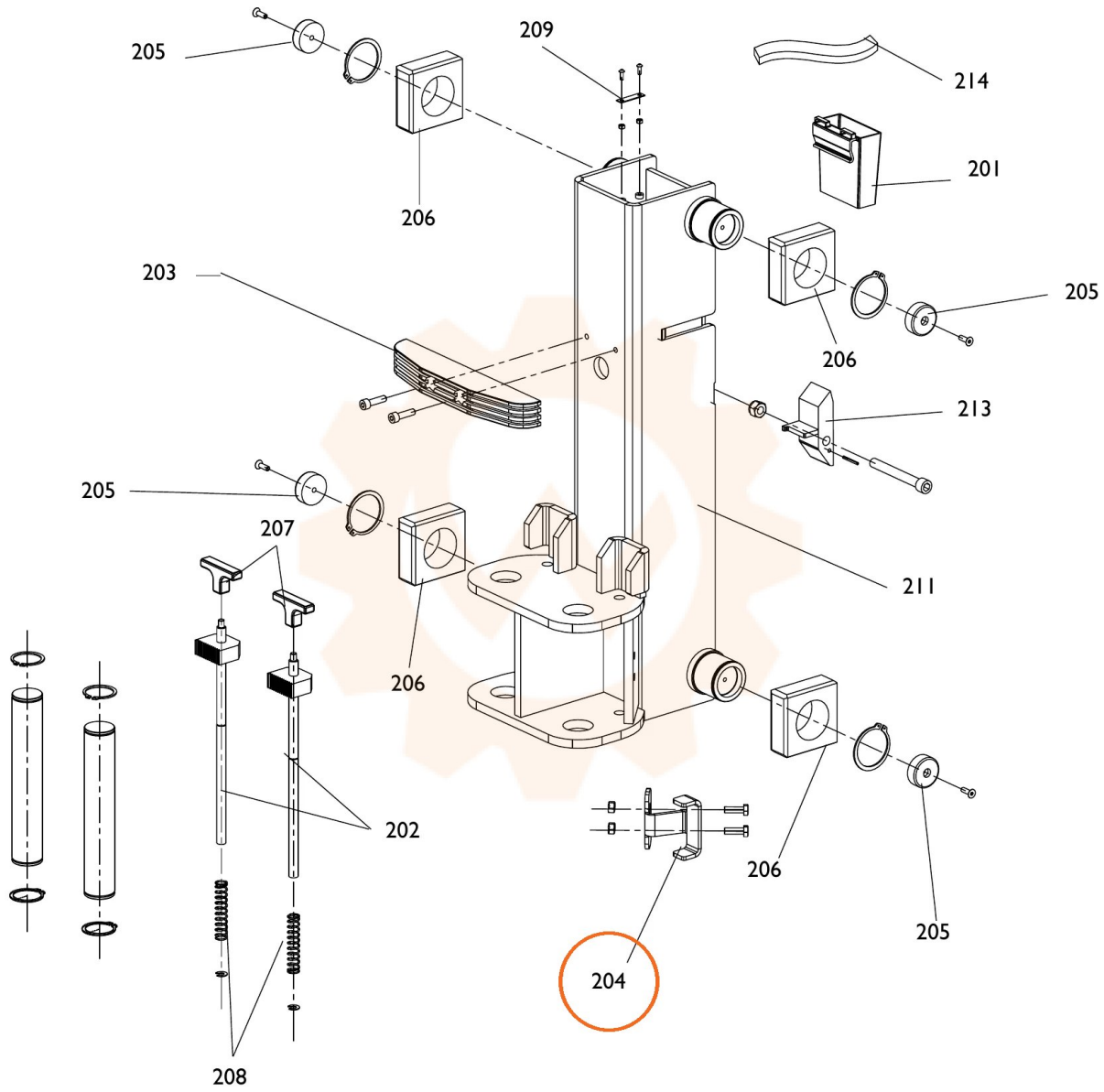
205
209
214
206
201
203
205
206
213
205
207
211
206
202
206
205
204
208