# Borgmoer M16 | Mondolfo Ferro 2-01163

Mondolfo Ferro TB124 HY · 2025 · Overzichtstekening · positie 10

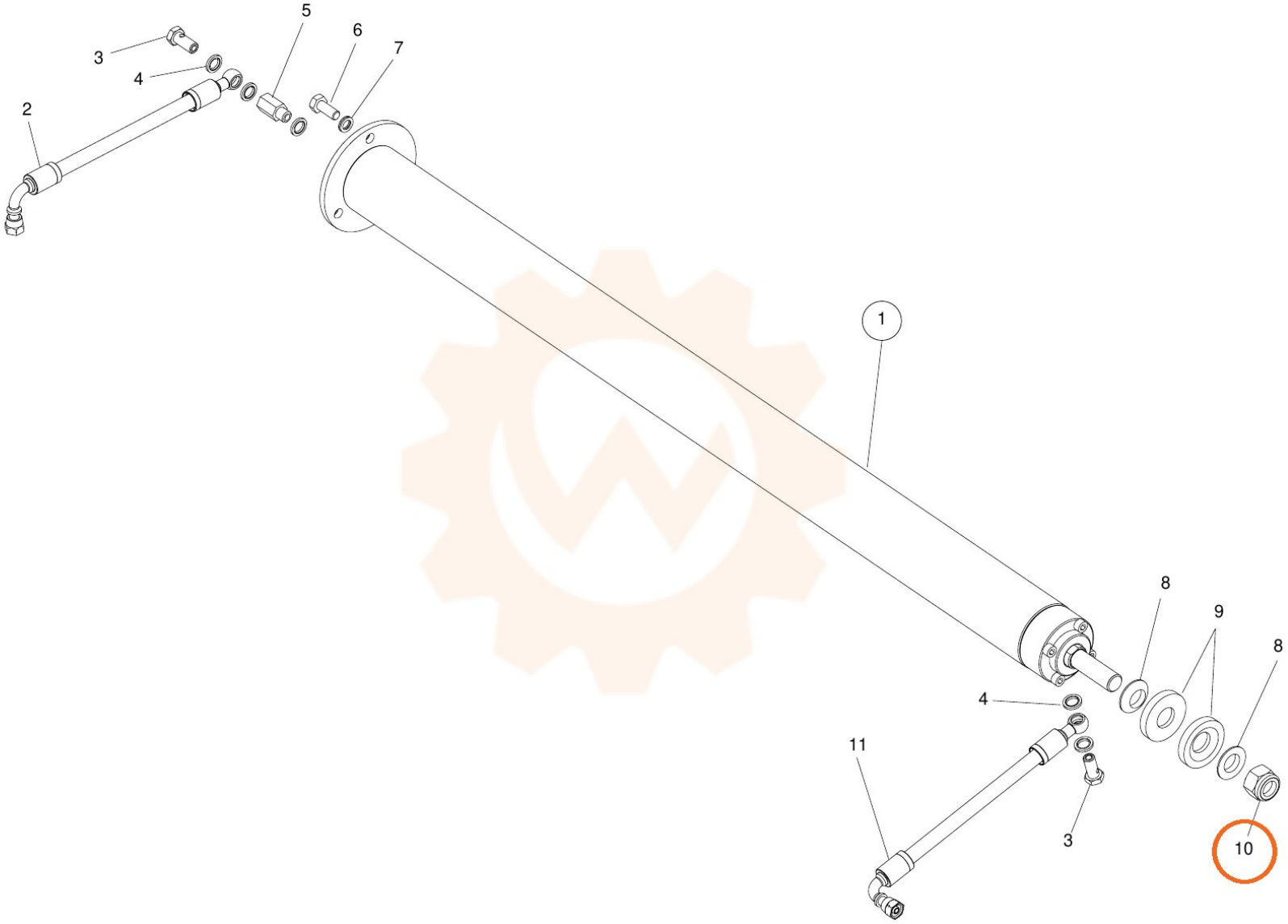
1
2
3
4
5
6
7
8
9
8
4
11
3
10