GRUPPO COMANDO STALLONATORE
COMMAND BEAD GROUP

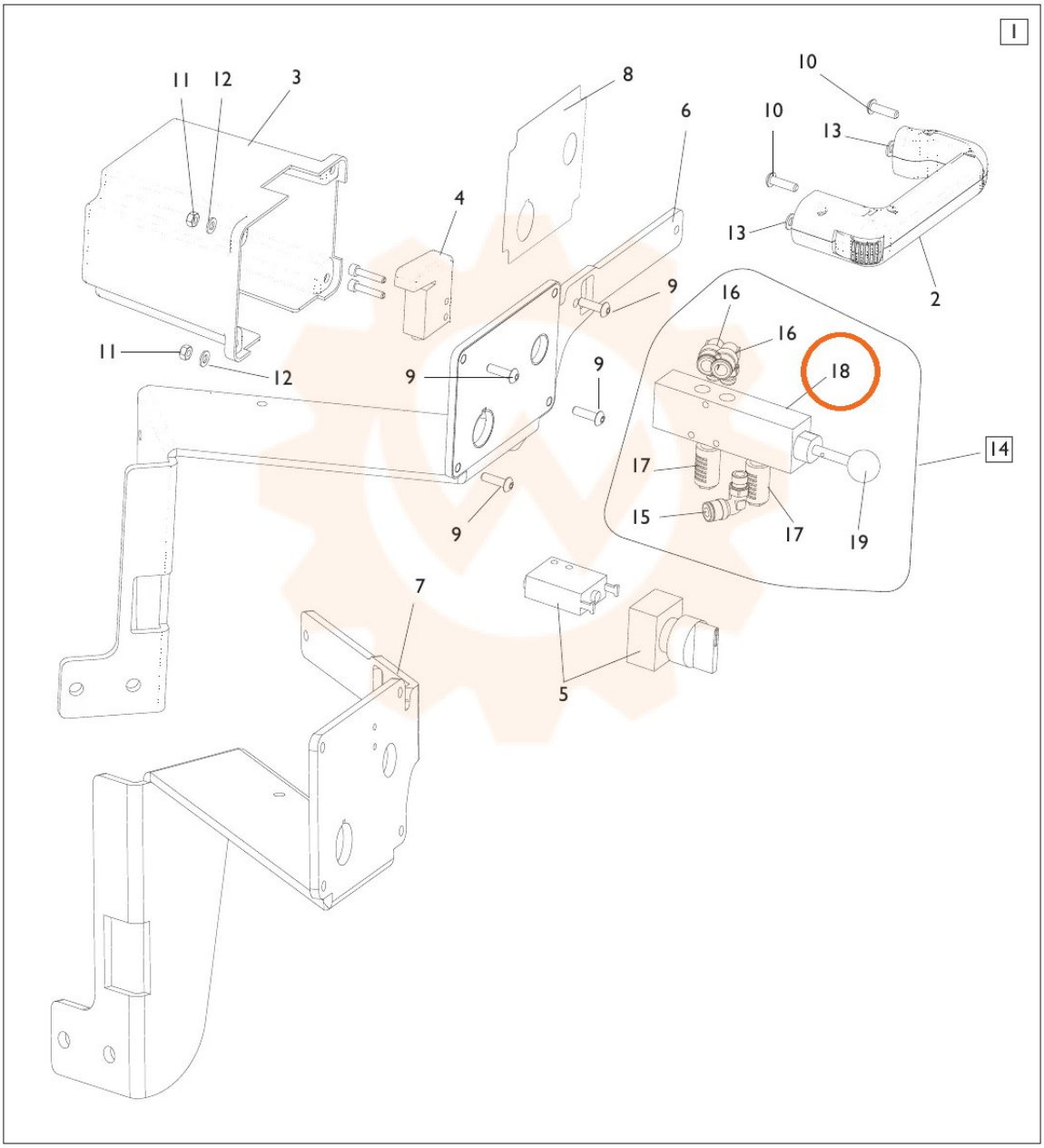

TORNA AL COMPLESSIVO
RETURNS TO OVERALL