CABLAGGI ELETTRICI EYE-LIGHT
EYE-LIGHT ELECTRICAL WIRING

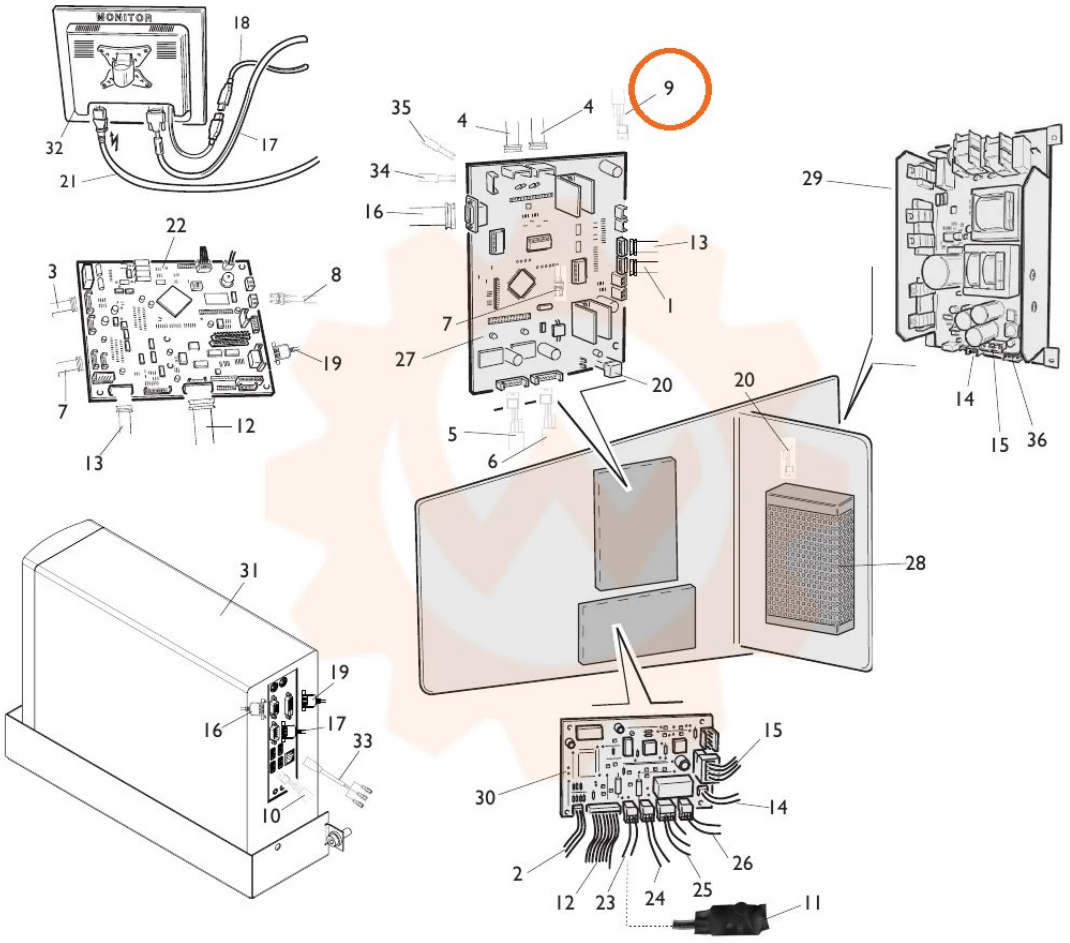

TORNA AL COMPLESSIVO
RETURNS TO OVERALL