Handvat | Mondolfo Ferro 4-102609

Mondolfo Ferro TC915XD TI · 2025 · Overzichtstekening · positie 8

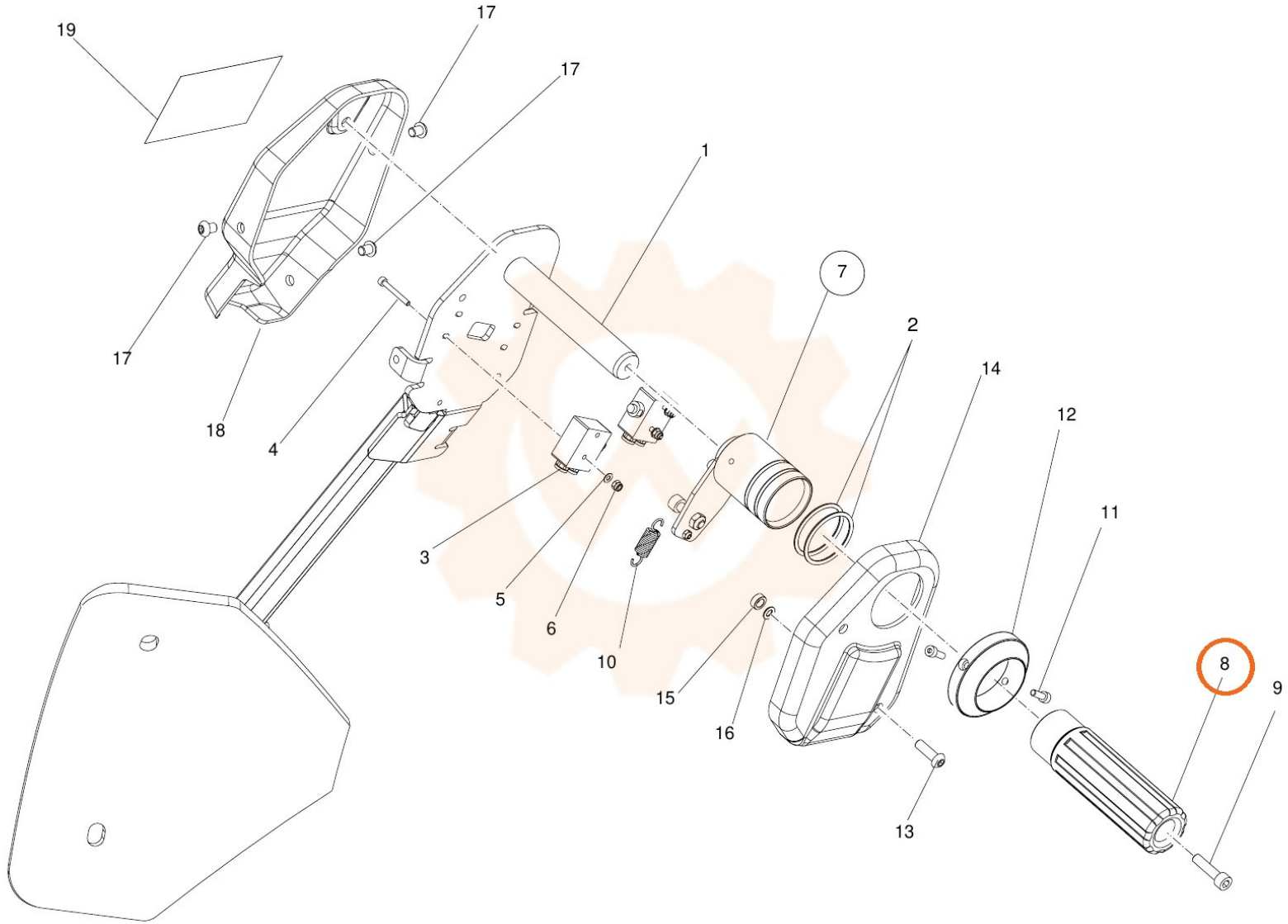
19
17
17
1
7
2
14
12
11
17
18
4
3
5
6
10
15
16
13
8
9