T-koppeling G1/8C | Mondolfo Ferro 3-00119

Mondolfo Ferro TC975XD TI · 2025 · Tekening 239806 · positie 1

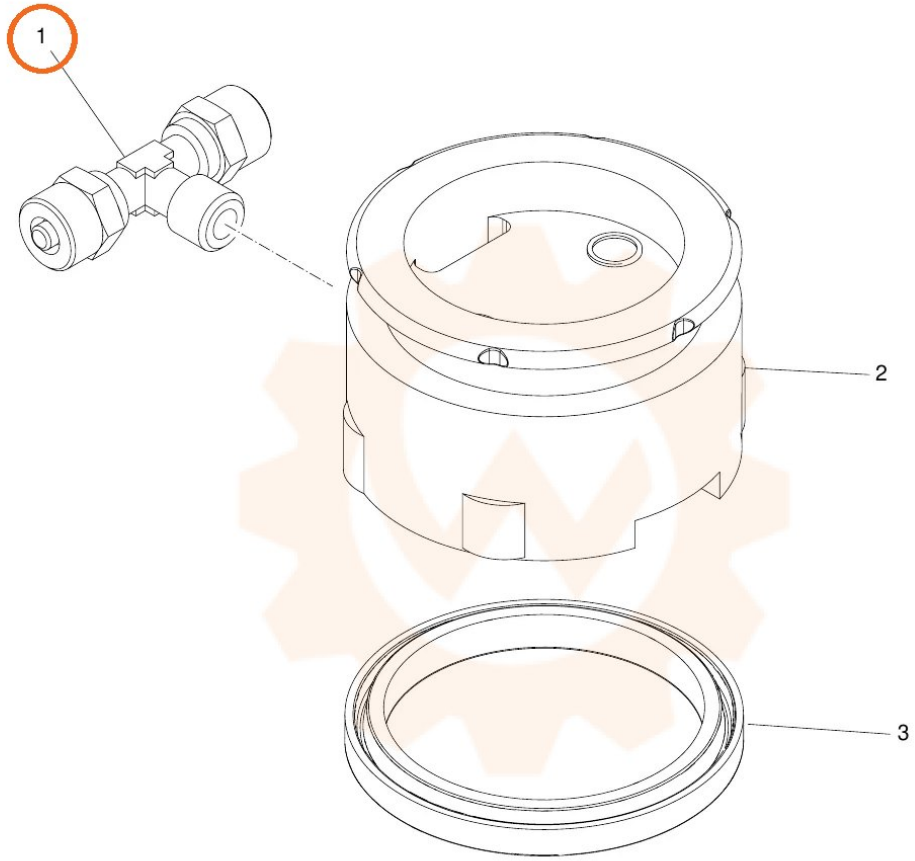
1
2
3