Stop | Mondolfo Ferro 450708

Mondolfo Ferro Trigon 728 · 2007 · Tekening 2 · positie 103

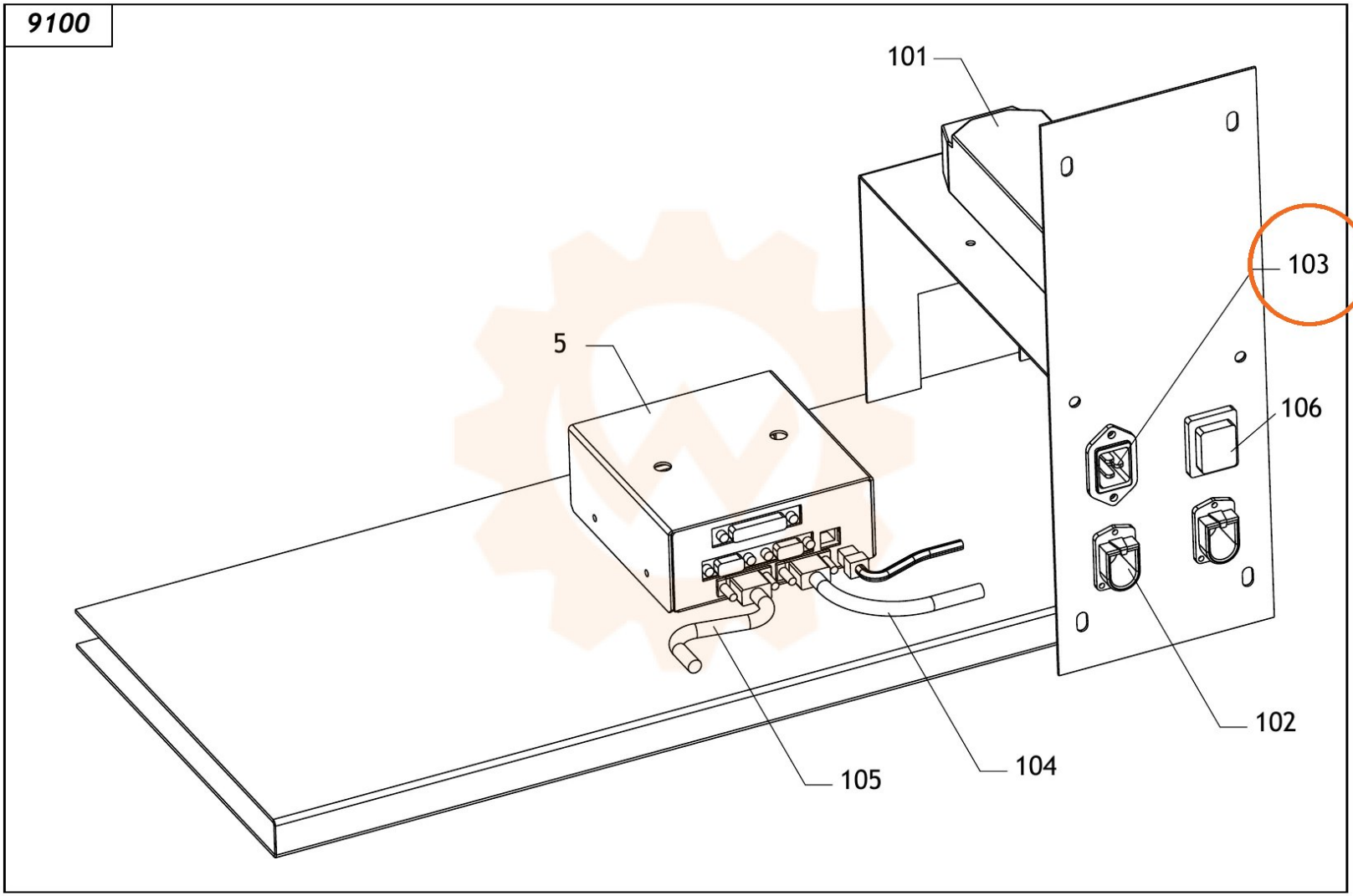
9100
101
103
5
106
105
104
102