Nippel G1/4-M12x1.5 | Mondolfo Ferro 86200134

Mondolfo Ferro TBE155S · 2026 · Tekening 24 · positie 63 (2 keer op deze tekening)

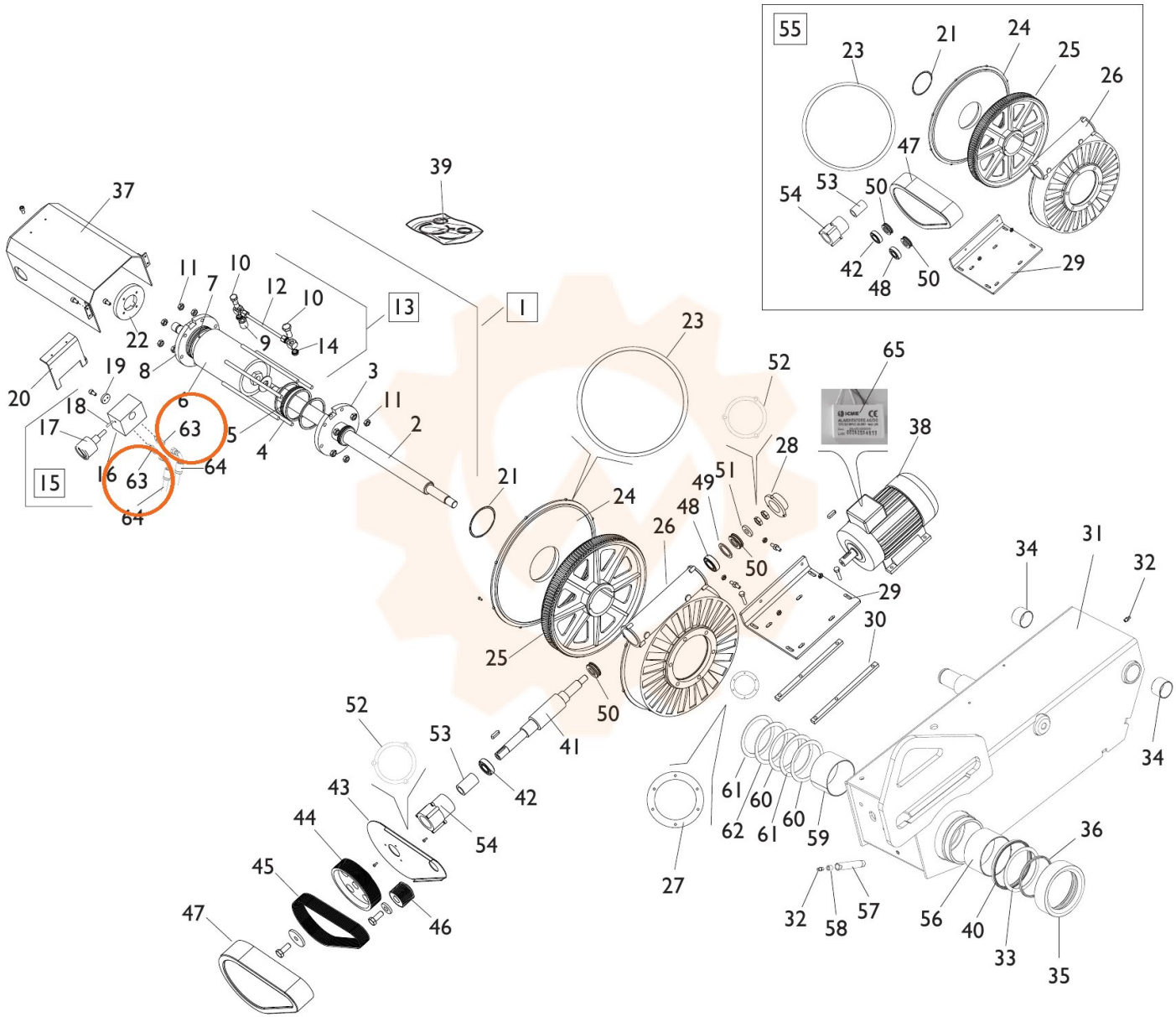
55
23
21
24
25
26
47
54
53
50
42
48
50
29
39
37
11
10
7
12
10
13
1
22
9
14
19
8
3
20
18
6
11
17
63
5
2
4
16
63
64
15
64
23
52
65
38
28
21
24
49
51
48
26
50
29
30
34
31
32
25
50
52
53
41
42
43
44
54
45
47
46
61
60
62
61
60
59
27
32
58
57
56
40
33
35
36
34