GRUPPO OSCILLANTE “C” (OLD)
“C” OSCILLATING GROUP (OLD)

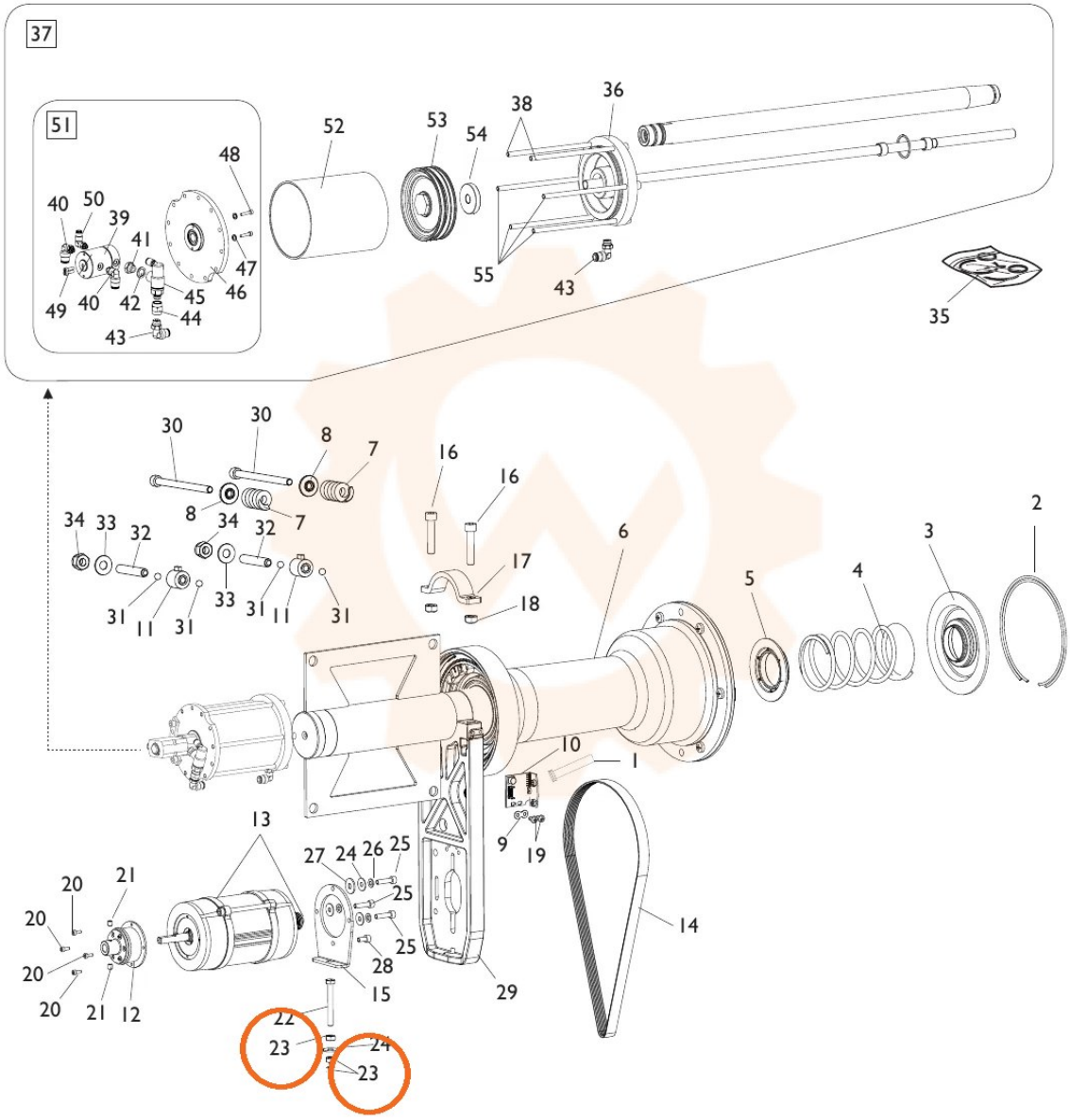

TORNA AL COMPLESSIVO
RETURNS TO OVERALL