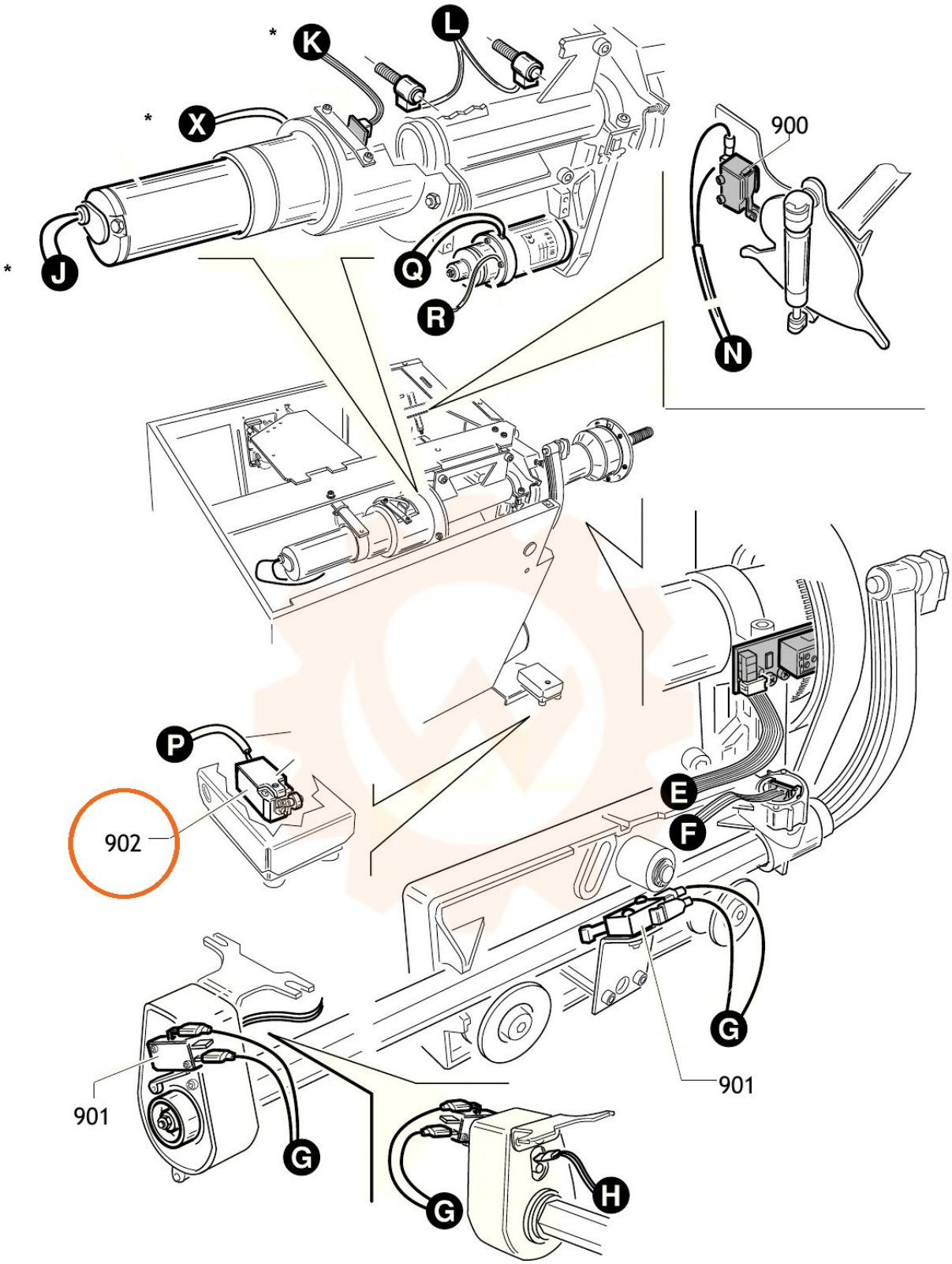

* Solo versione EC
* Only version EC