C-8R-1A00000

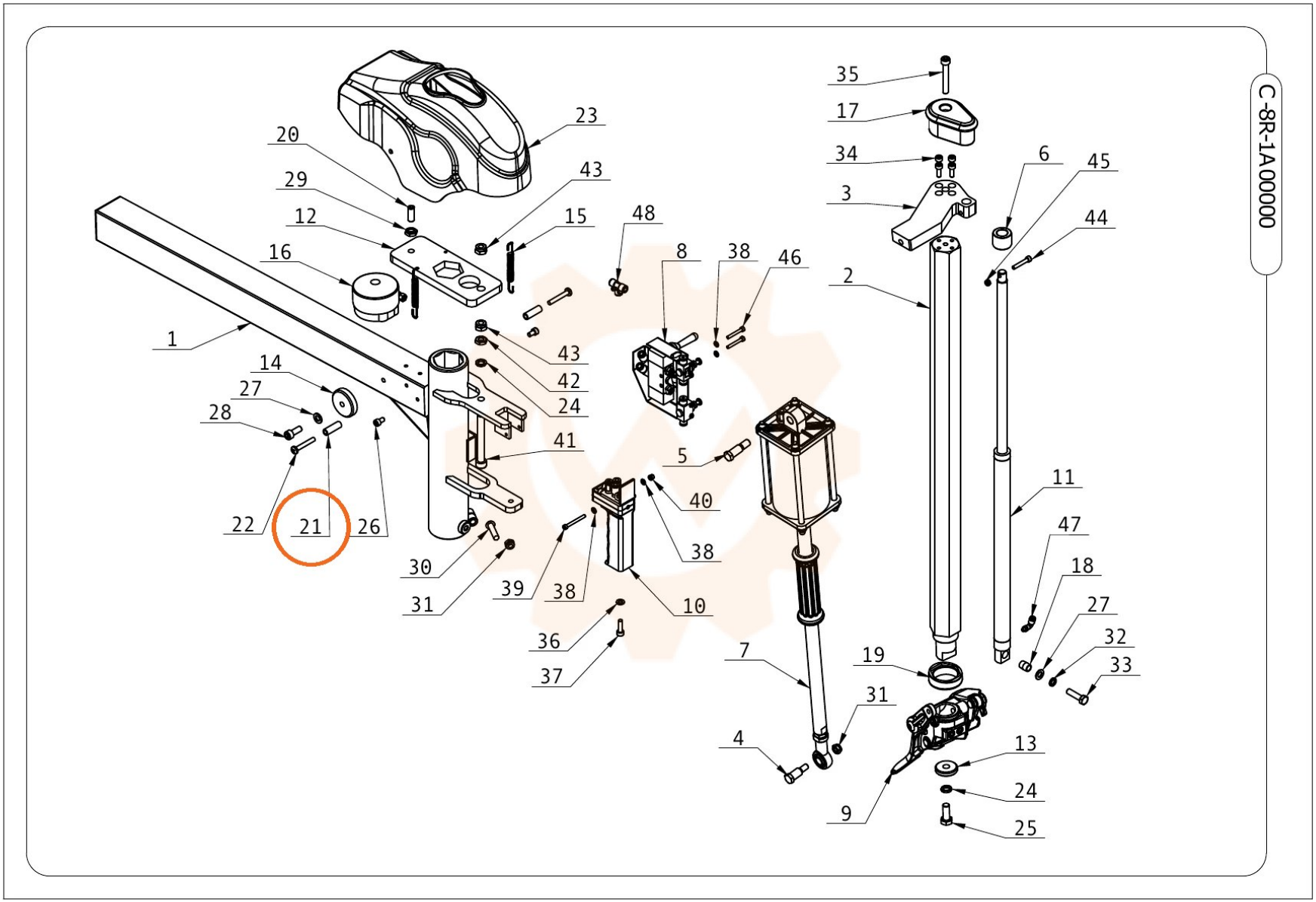
35
17
34
3
6
45
44
2
23
20
29
12
43
15
48
8
38
46
16
1
43
42
24
14
27
28
41
5
40
38
22
21
26
30
31
39
38
10
36
37
11
47
18
27
32
33
19
31
7
4
13
24
25
9