Houder | Mondolfo Ferro 4-121079

Mondolfo Ferro Titan X3000 - X3500 - X4000 · 2016 · Tekening 13 · positie 6

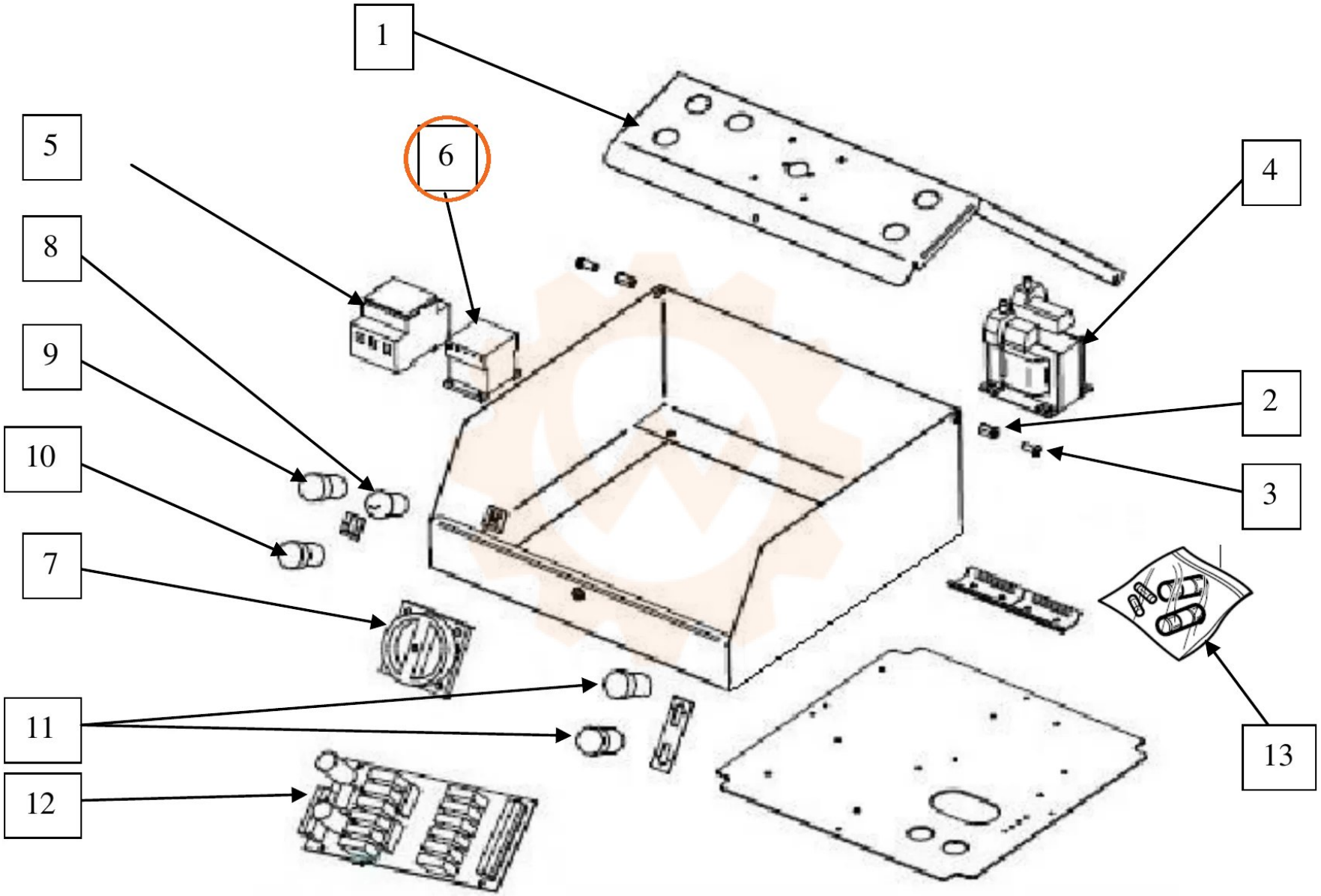
1
5
6
4
8
9
2
10
3
7
11
13
12