Pen | Mondolfo Ferro 4-400569

Mondolfo Ferro TC975XD TI · 2025 · Overzichtstekening · positie 48

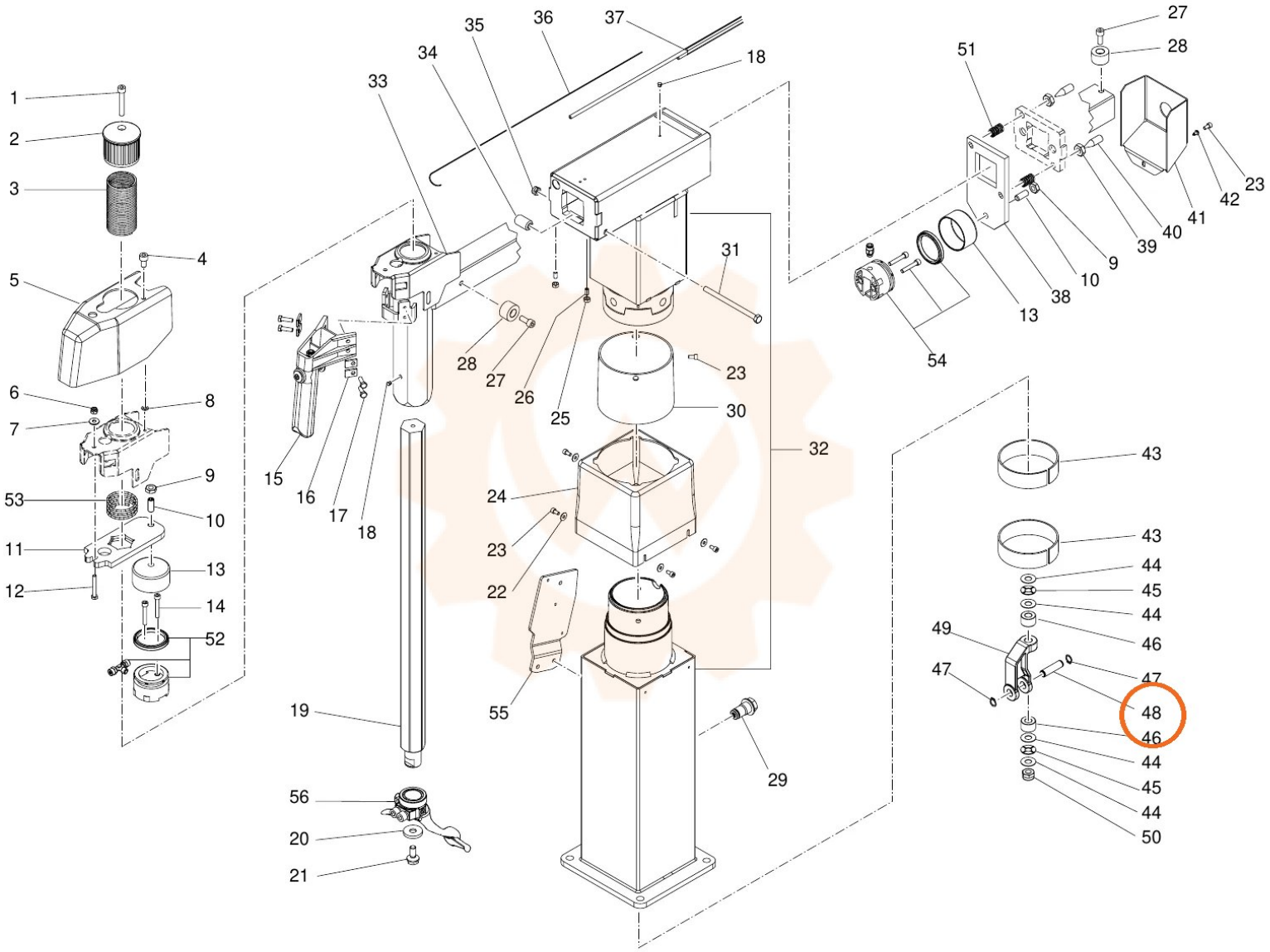
1
2
3
4
5
6
7
8
9
10
11
12
13
14
52
53
15
16
17
18
19
20
21
56
33
34
35
36
37
18
28
27
26
25
31
23
30
32
24
23
22
55
29
27
28
51
54
13
38
10
9
39
40
41
42
23
43
43
44
45
44
46
49
47
47
48
46
44
45
44
50