30-10-2 Universele trekker, 3-armig, tot 130 mm klembereik, 200 mm spandiepte met verlengde trekhaken



BESCHRIJVING

De 3-armige universele trekker wordt gebruikt voor het trekken van lagers, tandwielen en schijven in alle gangbare maten voor ambacht, werkplaats en industrie. Hiermee kan elk onderdeel worden losgemaakt dat op een as zit en van buiten vrij toegankelijk is. Uitgerust met robuuste en verstelbare standaard trekhaken zorgt Deze allround trekker zowel bij het Uitwendigtrekken als bij het binnentrekken voor een bijzonder veilige demontage zonder beschadiging. De 3-armigheid garandeert een gelijkmatige lastverdeling en daardoor een bijzonder veilige grip op het te trekken onderdeel.

TOEPASSINGSGEBIED

Voor het trekken van lagers, tandwielen en schijven in alle gangbare maten voor Ambacht, werkplaats en Industrie.

VOORDEEL

- De schroefverbinding maakt het gemakkelijk losdraaien en bijzonder stevig aandraaien van de trekhaken met een zeskantsleutel mogelijk.
- De 3-armige uitvoering zorgt voor een gelijkmatige krachtverdeling en maakt een hogere trekkracht mogelijk.
- Toepassing ook bij excentrische componenten door vrij bewegende, op de Brug glijdende trekhaken
- Zeshoekig profiel aan de Brug voor het veilig tegenhouden
- Variabele aanpassing aan elk klembereik tussen 0 mm en 130 mm
- Afschuifveilige ophanging van de klauw in het glijstuk (Armlock Technology)
- Veilige plaatsing van de spindel door de draaibare spindelpunt, zowel op gladde oppervlakken als bij centreringen (Switch Technology)
- Optioneel om te bouwen van een buitentrekker naar een binnentrekker door de trekhaken om te draaien
- Anti-slipinrichting aan de spindelkop voor veilig werken met Sleutels
- Spindeluitloop ter bescherming van de schroefdraad
- Trekhaken, spindel en Brug beschikken over een onderdeelnummer voor een eenvoudige nabestelling
- Trekkers zijn geëtiketteerd met technische attributen en fabrikantinformatie (etiket)

OPERATIE

- Van buiten trekhaken aan het te trekken onderdeel aanbrengen
- Klauwen onder het onderdeel schuiven
- Sleutels gebruiken voor het vastzetten van de haken
- Voor fixatie de spindel handmatig op druk trekken
- Zeskant aan de spindelkop met een ratel of een steekringsleutel in beweging zetten, tot het onderdeel is losgekomen

STAMGEGEVENS

GTIN [GTIN]	4021176730801
Land van herkomst	DE
Materiaal	Gereedschapsstaal
Serie	30-Classic
Brutogewicht [kg]	2,63 kg
Inhoud van de verpakking	1 deel
Verpakkingswet	PAPPE PAP 21
Wereldwijde verkoopbaarheid	Ja (REACH, RoHS, POP, PROP65, TSCA)

ONDERDELEN

- 1-190-S_Standaard trekhaken (set)
- 30-10-T_Brug
- 614160_Spindel
- K-2030-A-KIT

Universele trekker, 3-armig, tot 130 mm klembereik, 200 mm spandiepte met verlengde trekhaken

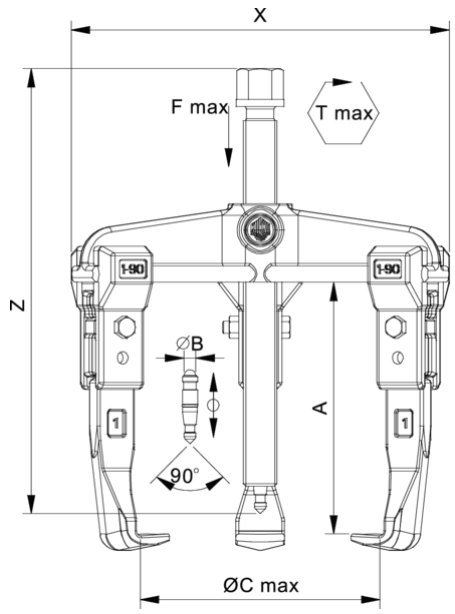

Afkorting	Attribuut	Wert
X	Totale breedte [mm]	174 mm
Y	Totale diepte [mm]	174 mm
Z	Totale hoogte [mm]	183 mm
A	Klemdiepte buiten aftrekken [mm]	200 mm
S1	Breedte over vlakken [mm]	17 mm
Cmin	Spanwijdte buiten aftrekken (min.) [mm]	0 mm
Cmax	Spanbreedte buiten aftrekken (max.) [mm]	130 mm
K	Dikte van de haakwortel aan de punt (klauwdikte K) [mm]	3 mm
J	Haakbasisbreedte (klauwbreedte J) [mm]	20,5 mm
O	Bruikbare haakbasisdiepte (bruikbare klauwdiepte O) [mm]	15,5 mm
H	Totale haakworteldiepte (totale klauwdiepte H) [mm]	31 mm
L	Totale klauwdikte (L+1mm) (klauwafstand tot basisoppervlak) [mm]	10 mm
Emin	Spanbreedte binnenverlenging (min.) [mm]	70 mm
Emax	Spanbreedte binnenste verlenging (max.) [mm]	180 mm
Tmax	Max. koppel [Nm]	80 Nm
Fmax	Maximale trekkracht [t]	6 t
Fmax	Max. trekkracht [kN]	60 kN

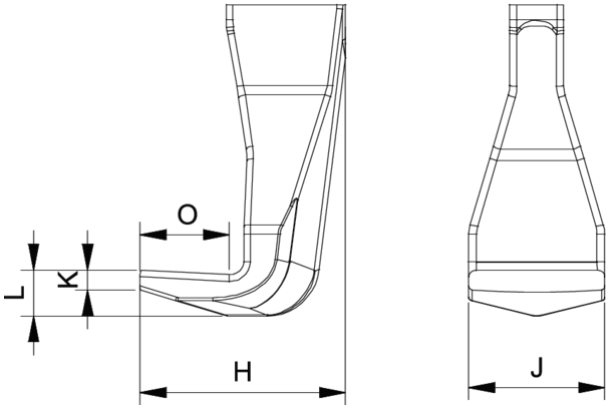

Afkorting	Attribuut	Wert
X	Totale breedte [mm]	174 mm
Y	Totale diepte [mm]	174 mm
Z	Totale hoogte [mm]	183 mm
A	Klemdiepte buiten aftrekken [mm]	200 mm
S1	Breedte over vlakken [mm]	17 mm
Cmin	Spanwijdte buiten aftrekken (min.) [mm]	0 mm
Cmax	Spanbreedte buiten aftrekken (max.) [mm]	130 mm
K	Dikte van de haakwortel aan de punt (klauwdikte K) [mm]	3 mm
J	Haakbasisbreedte (klauwbreedte J) [mm]	20,5 mm
O	Bruikbare haakbasisdiepte (bruikbare klauwdiepte O) [mm]	15,5 mm
H	Totale haakworteldiepte (totale klauwdiepte H) [mm]	31 mm
L	Totale klauwdikte (L+1mm) (klauwafstand tot basisoppervlak) [mm]	10 mm
Emin	Spanbreedte binnenverlenging (min.) [mm]	70 mm
Emax	Spanbreedte binnenste verlenging (max.) [mm]	180 mm
Tmax	Max. koppel [Nm]	80 Nm
Fmax	Maximale trekkracht [t]	6 t
Fmax	Max. trekkracht [kN]	60 kN

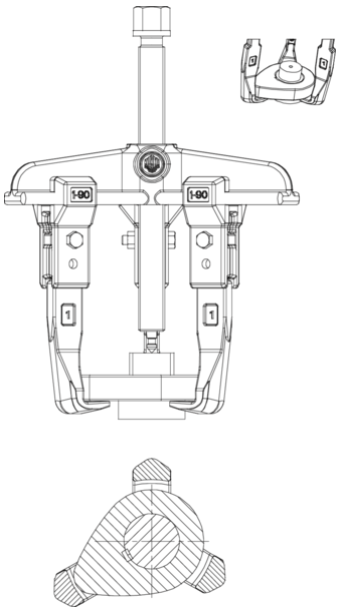

Afkorting	Attribuut	Wert
X	Totale breedte [mm]	174 mm
Y	Totale diepte [mm]	174 mm
Z	Totale hoogte [mm]	183 mm
A	Klemdiepte buiten aftrekken [mm]	200 mm

S1	Bree	17 mm
Cmin	Spar	0 mm
Cmax	Spar	130 mm
K	Dikte	3 mm
J	Haak	20,5 mm
O	Bruik	15,5 mm
H	Tota	31 mm
L	Tota	n] 10 mm
Emin	Spar	70 mm
Emax	Spar	180 mm
Tmax	Max.	80 Nm
Fmax	Maxi	6 t
Fmax	Max.	60 kN

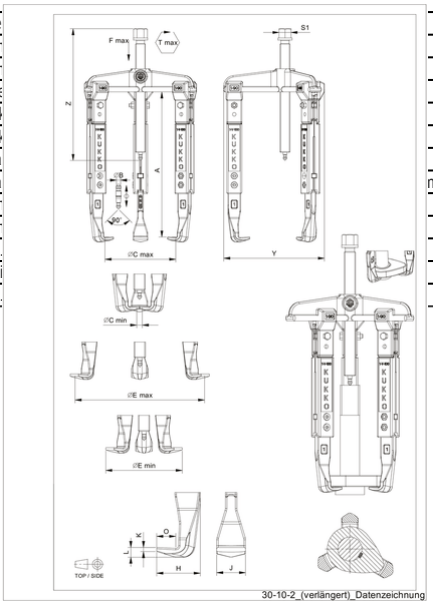

30-10-2_(verlängert)_Datenzeichnung

Afkorting	Attribuut	Wert
X	Totale breedte [mm]	174 mm
Y	Totale diepte [mm]	174 mm
Z	Totale hoogte [mm]	183 mm
A	Klemdiepte buiten aftrekken [mm]	200 mm
S1	Breedte over vlakken [mm]	17 mm
Cmin	Spanwijdte buiten aftrekken (min.) [mm]	0 mm
Cmax	Spanbreedte buiten aftrekken (max.) [mm]	130 mm
K	Dikte van de haakwortel aan de punt (klauwdikte K) [mm]	3 mm
J	Haakbasisbreedte (klauwbreedte J) [mm]	20,5 mm
O	Bruikbare haakbasisdiepte (bruikbare klauwdiepte O) [mm]	15,5 mm
H	Totale haakworteldiepte (totale klauwdiepte H) [mm]	31 mm
L	Totale klauwdikte (L+1mm) (klauwafstand tot basisoppervlak) [mm]	10 mm
Emin	Spanbreedte binnenverlenging (min.) [mm]	70 mm
Emax	Spanbreedte binnenste verlenging (max.) [mm]	180 mm
Tmax	Max. koppel [Nm]	80 Nm
Fmax	Maximale trekkracht [t]	6 t
Fmax	Max. trekkracht [kN]	60 kN