Kabelsteun | Mondolfo Ferro 441518/00

Mondolfo Ferro TBE155 Super · 2026 · Overzichtstekening · positie 30

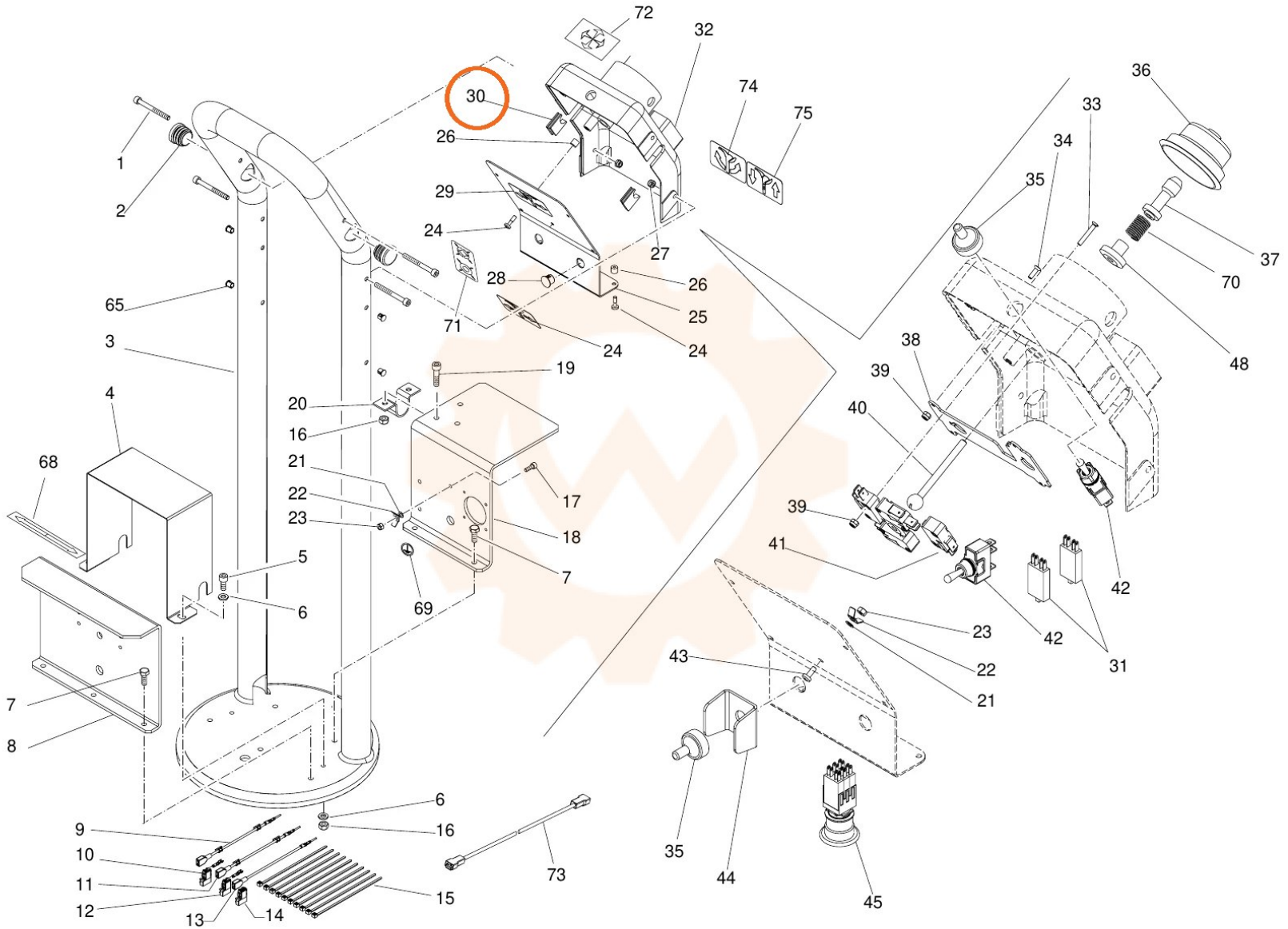
72
32
30
74
75
36
33
34
35
1
2
26
29
24
27
28
26
25
24
24
71
65
3
19
20
16
4
68
21
22
23
17
18
7
5
6
69
7
8
9
10
11
12
13
14
15
6
16
73
35
44
45
38
39
40
39
41
42
42
31
23
22
21
43
37
70
48