Knop | Mondolfo Ferro 425219

Mondolfo Ferro Startline S112 · 2026 · Tekening 6 · positie 402

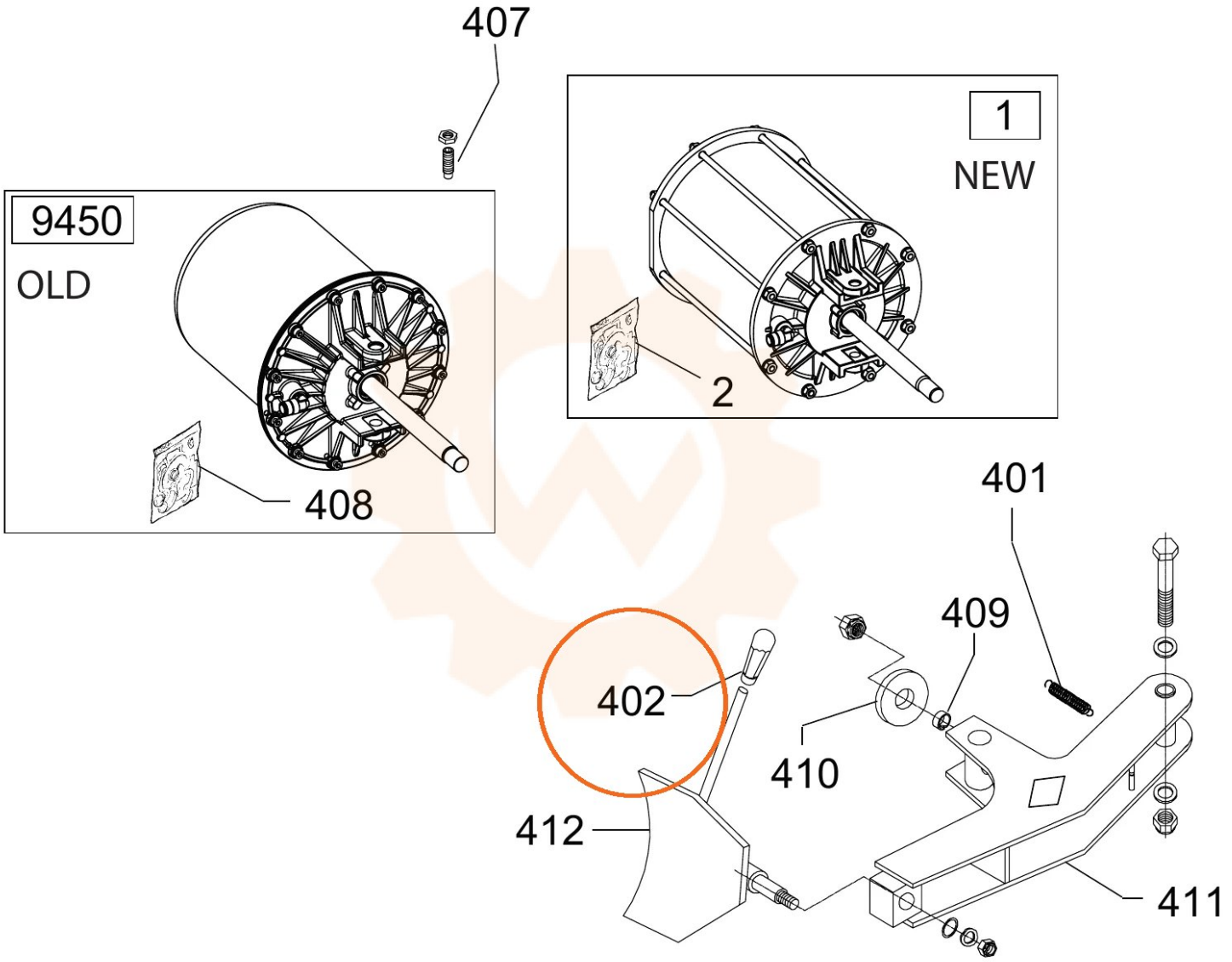
407
9450
OLD
408
1
NEW
2
401
409
402
410
412
411