Bus | Mondolfo Ferro 460109

Mondolfo Ferro MT6350 · 2026 · Tekening 7 · positie 9

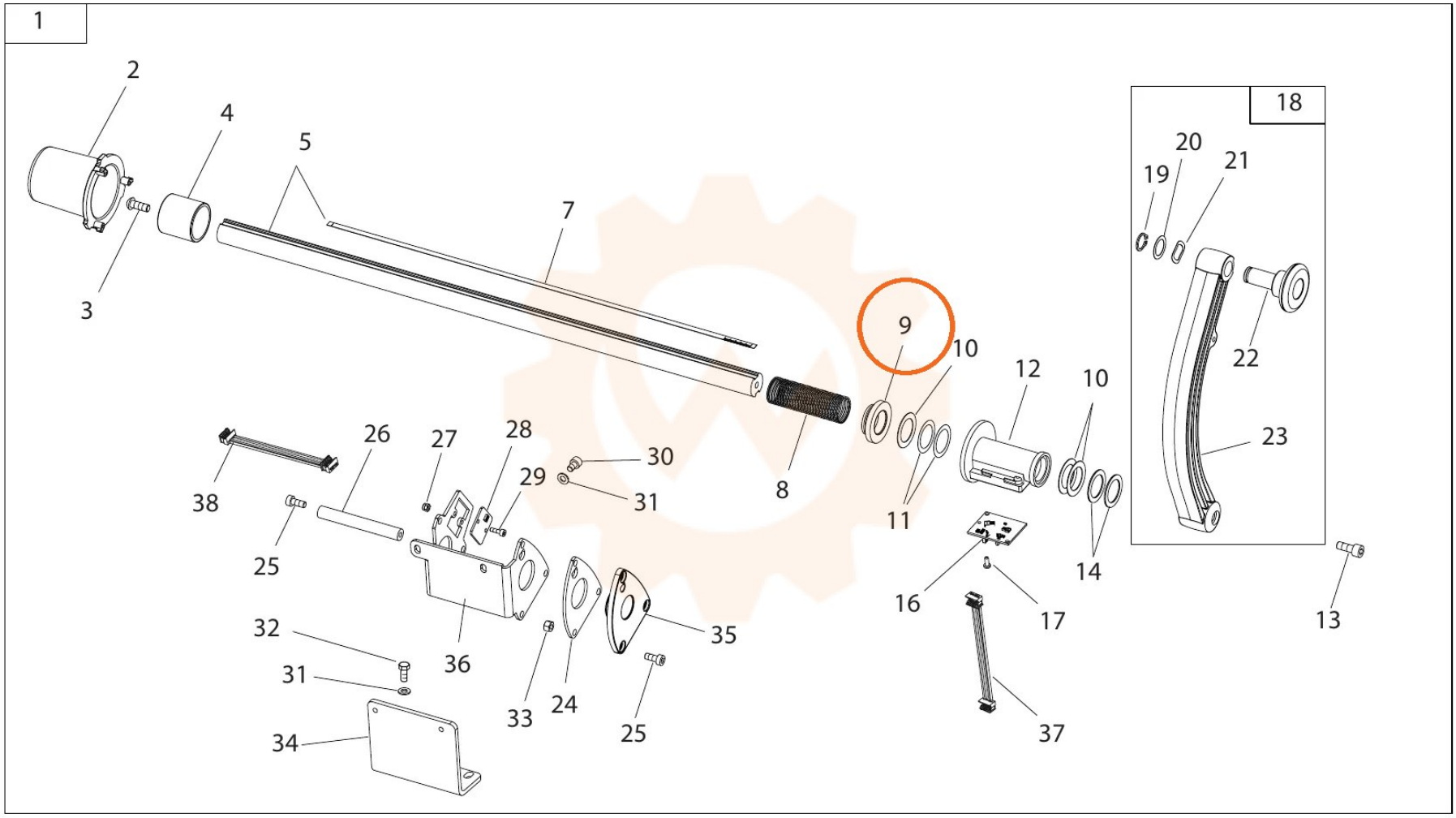

Onderdelentekening Mondolfo Ferro · Workshopparts B.V. · workshopparts.nl · artikelnummer 902798