Stelpenmontage | Mondolfo Ferro C-A1-3500000

Mondolfo Ferro Helper HSA21 · 2019 · Overzichtstekening · positie 8

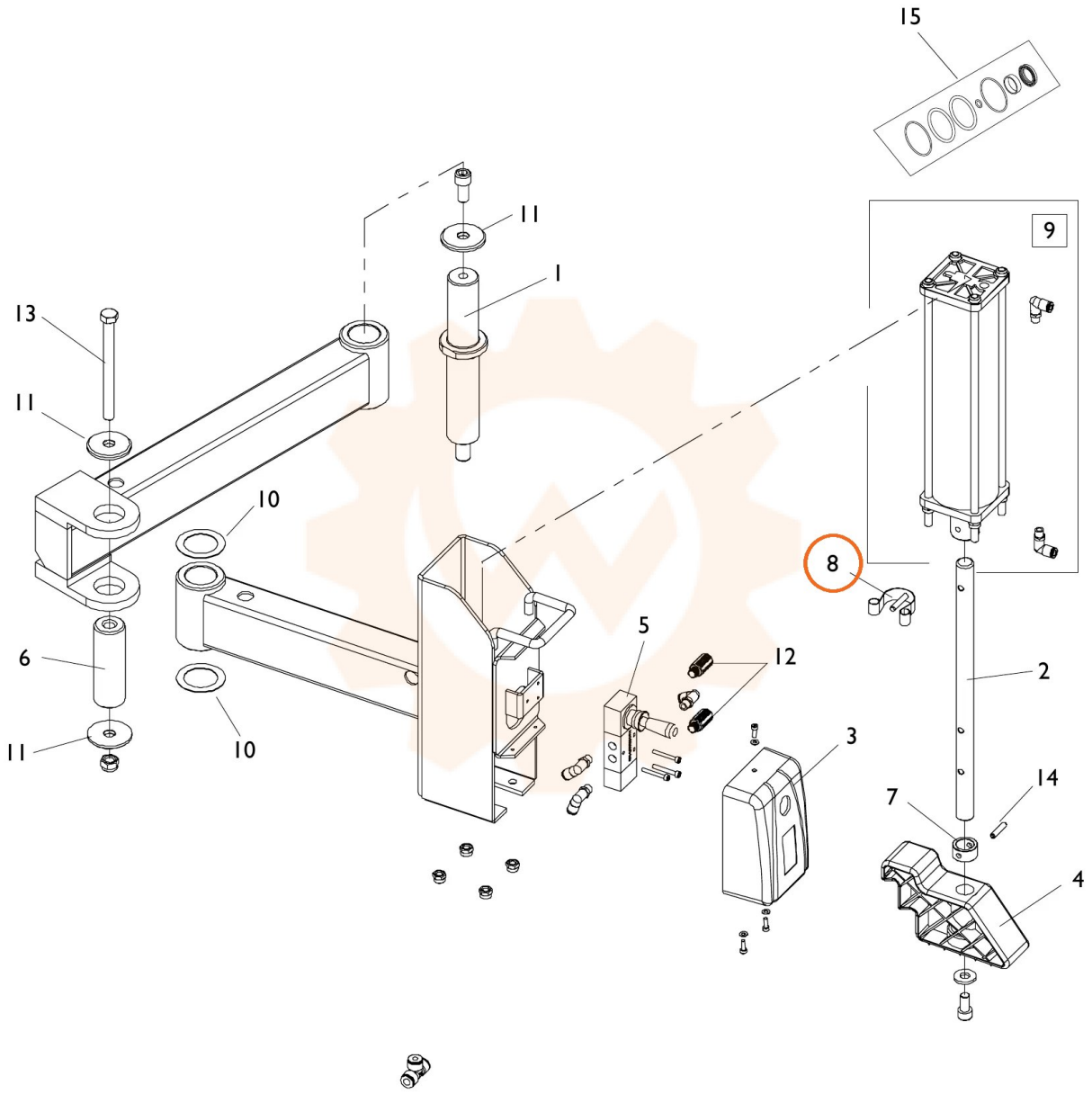
15
11
1
13
11
10
6
11
10
5
12
3
9
8
2
14
7
4