482-2 2-armige Abzieher mit kraftübers., selbstzentr., spannenden Abziehschenkeln, bis 85 mm Spannweite, 90 mm Spanntiefe



BESCHREIBUNG

Der handliche, 2-armige Abzieher mit kraftübersetzenden, selbstzentrierenden und spannenden Abziehschenkeln 482-2 wird zum Abziehen von Lagern, Zahnrädern und Scheiben für enge und schlecht zugängliche Zwischenräume eingesetzt. Damit lässt sich jedes Bauteil lösen, das auf einer Welle sitzt und von außen frei zugänglich ist. Durch die integrierte Kraftübersetzung mit Federmechanismus sind die Abziehschenkel selbsthaltend und die Spannkraft nimmt proportional zur Abziehkraft zu. Mit dem Anziehen der Spindel werden die Abziehschenkel automatisch zentriert. Der freibewegliche Stift am T-Griff garantiert ein komfortables, einhändiges Anziehen der Spindel auf engstem Raum.

EINSATZBEREICH

Zum Abziehen von Lagern, Zahnrädern und Scheiben für enge und schlecht zugängliche Zwischenräume.

BENEFIT

- Selbstzentrierung der Schenkel durch manuelles Anziehen der Spindel (Autogrip Technology)
- Schlanke Bauform der Schenkel ermöglicht das Erreichen von schlecht zugänglichen Stellen
- Gewindeform ermöglicht ein schnelles Anziehen der Spindel, da weniger Umdrehungen benötigt werden
- Für den Abziehvorgang wird kein weiteres Werkzeug benötigt
- Für den Abziehvorgang wird kein weiteres Werkzeug benötigt

BEDIENUNG

- Abziehschenkel von außen an das abzuziehende Teil ansetzen
- Klauen unter das Bauteil schwenken
- Spindel zur Fixierung manuell auf Druck ziehen
- T-Griff am Spindelkopf in Bewegung setzen, bis das Bauteil gelöst ist

STAMMDATEN

GTIN [GTIN]	4021176479854
Ursprungsland	DE
Material	Werkzeugstahl
Baureihe	482
Gewicht Brutto [kg]	0,36 kg
Verpackungsinhalt	1 Stück
Verpackungsgesetz	PAPPE PAP 21
Weltweite Vertriebsfähigkeit gegeben	Ja (REACH, RoHS, POP, PROP65, TSCA)

ERSATZTEILE

- 482-1-T_Traverse
- 482-2-206_Druckspindel
- 482-2-90-P_2 Abzugshaken (Paar)

ANWENDUNGSBILD

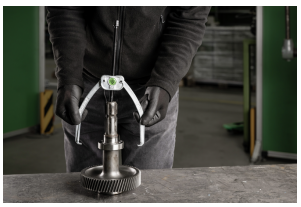

2-armige Abzieher mit kraftübers., selbstzentr., spannenden Abziehschenkeln, bis 85 mm Spannweite, 90 mm Spanntiefe

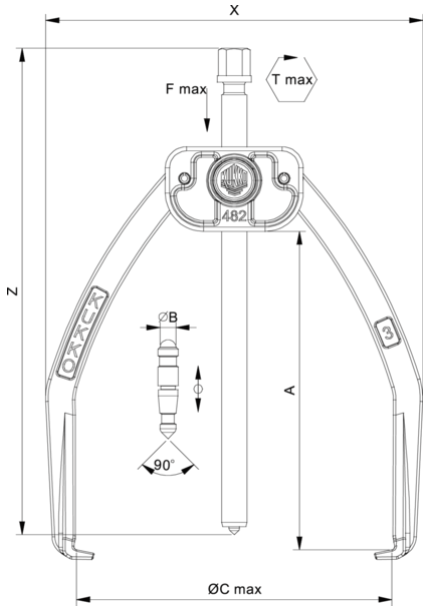

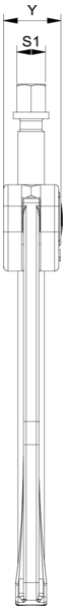

Abkürzung	Attribut	Wert
X	Gesamtbreite [mm]	105 mm
Y	Gesamttiefe [mm]	21 mm
Z	Höhe [mm]	150 mm
A	Spanntiefe Aussenabziehen [mm]	90 mm
S1	Schlüsselweite Betätigungssechskant [mm]	T-handle
Cmin	Spannweite Aussenabziehen (min.) [mm]	4 mm
Cmax	Spannweite Aussenabziehen (max.) [mm]	85 mm
K	Hakenfußstärke an der Spitze (Klauenstärke K) [mm]	2,5 mm
J	Hakenfußbreite (Klauenbreite J) [mm]	8 mm
O	Hakenfußtiefe nutzbar (Klauentiefe nutzbar O) [mm]	8 mm
H	Hakenfußtiefe gesamt (Klauentiefe gesamt H) [mm]	18 mm
L	Klauenstärke gesamt (L+1mm) (Klauenabstand zur Grundfläche) [mm]	5 mm
Fmax	max. Zugkraft [t]	1,5 t
Fmax	max. Zugkraft [kN]	15 kN

Abkürzung	Attribut	Wert
X	Gesamtbreite [mm]	105 mm
Y	Gesamttiefe [mm]	21 mm
Z	Höhe [mm]	150 mm
A	Spanntiefe Aussenabziehen [mm]	90 mm
S1	Schlüsselweite Betätigungssechskant [mm]	T-handle
Cmin	Spannweite Aussenabziehen (min.) [mm]	4 mm
Cmax	Spannweite Aussenabziehen (max.) [mm]	85 mm
K	Hakenfußstärke an der Spitze (Klauenstärke K) [mm]	2,5 mm
J	Hakenfußbreite (Klauenbreite J) [mm]	8 mm
O	Hakenfußtiefe nutzbar (Klauentiefe nutzbar O) [mm]	8 mm
H	Hakenfußtiefe gesamt (Klauentiefe gesamt H) [mm]	18 mm
L	Klauenstärke gesamt (L+1mm) (Klauenabstand zur Grundfläche) [mm]	5 mm
Fmax	max. Zugkraft [t]	1,5 t
Fmax	max. Zugkraft [kN]	15 kN

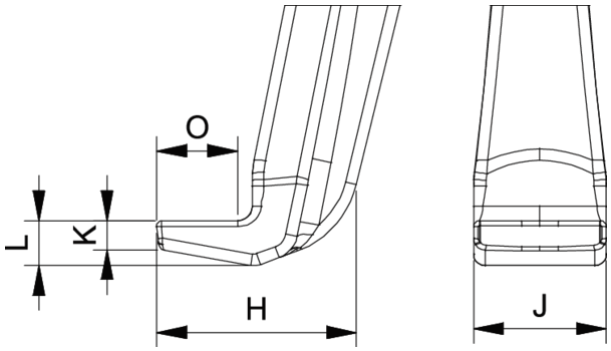

Abkürzung	Attribut	Wert
X	Gesamtbreite [mm]	105 mm
Y	Gesamttiefe [mm]	21 mm
Z	Höhe [mm]	150 mm
A	Spanntiefe Aussenabziehen [mm]	90 mm
S1	Schlüsselweite Betätigungssechskant [mm]	T-handle
Cmin	Spannweite Aussenabziehen (min.) [mm]	4 mm
Cmax	Spannweite Aussenabziehen (max.) [mm]	85 mm
K	Hakenfußstärke an der Spitze (Klauenstärke K) [mm]	2,5 mm
J	Hakenfußbreite (Klauenbreite J) [mm]	8 mm
O	Hakenfußtiefe nutzbar (Klauentiefe nutzbar O) [mm]	8 mm

H	Hakenfußtiefe gesamt (Klauentiefe gesamt H) [mm]	18 mm
L	Klauenstärke gesamt (L+1mm) (Klauenabstand zur Grundfläche) [mm]	5 mm
Fmax	max. Zugkraft [t]	1,5 t
Fmax	max. Zugkraft [kN]	15 kN