Drukknop | Mondolfo Ferro 4-111994

Mondolfo Ferro Titan P240 N EC · 2013 · Tekening 4 · positie 10

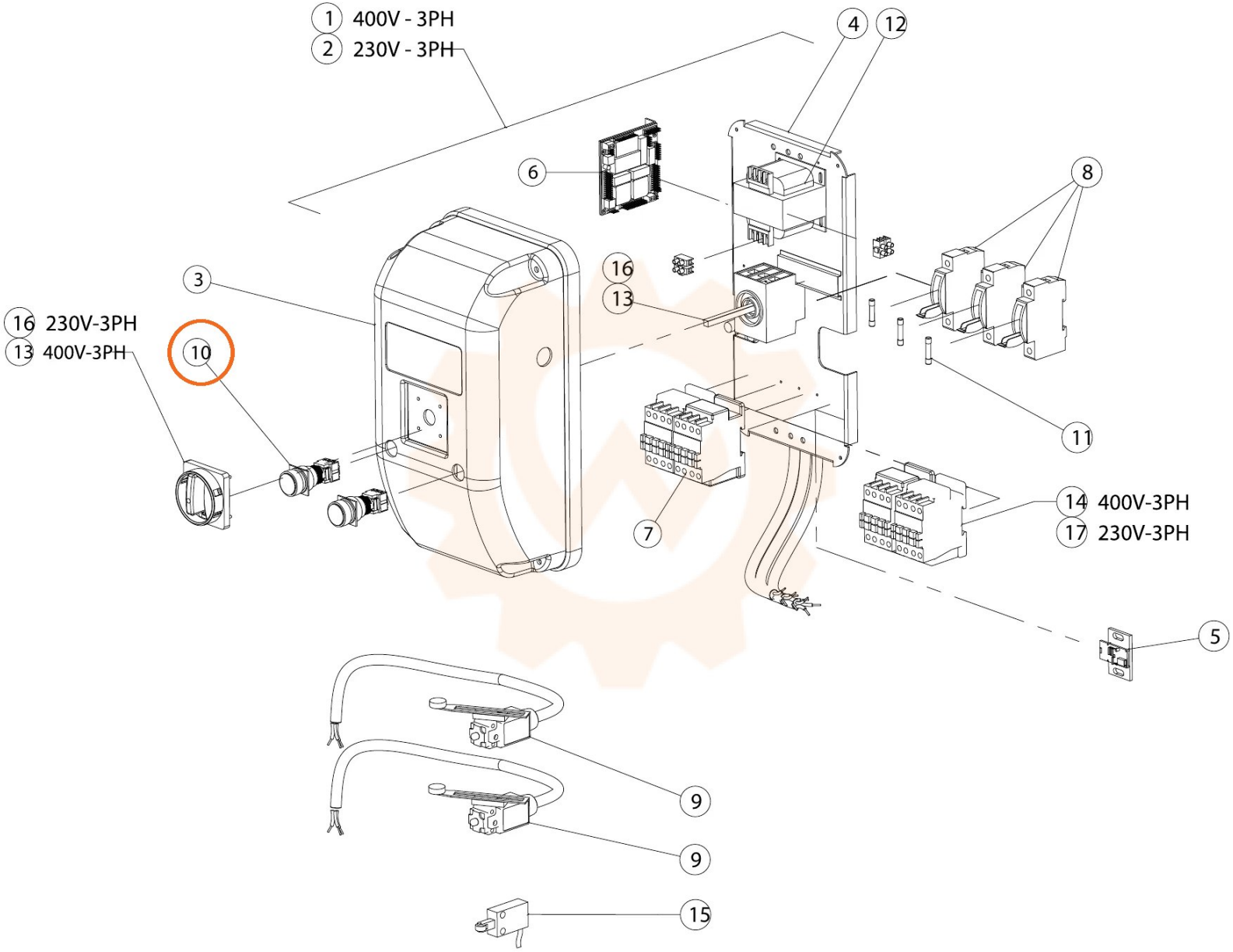
1 400V - 3PH
2 230V - 3PH
4
12
6
8
16
13
3
16 230V-3PH
13 400V-3PH
10
11
14 400V-3PH
17 230V-3PH
7
5
9
9
15