Hendel | Mondolfo Ferro 4-108275

Mondolfo Ferro TC975XD TI · 2025 · Overzichtstekening · positie 1

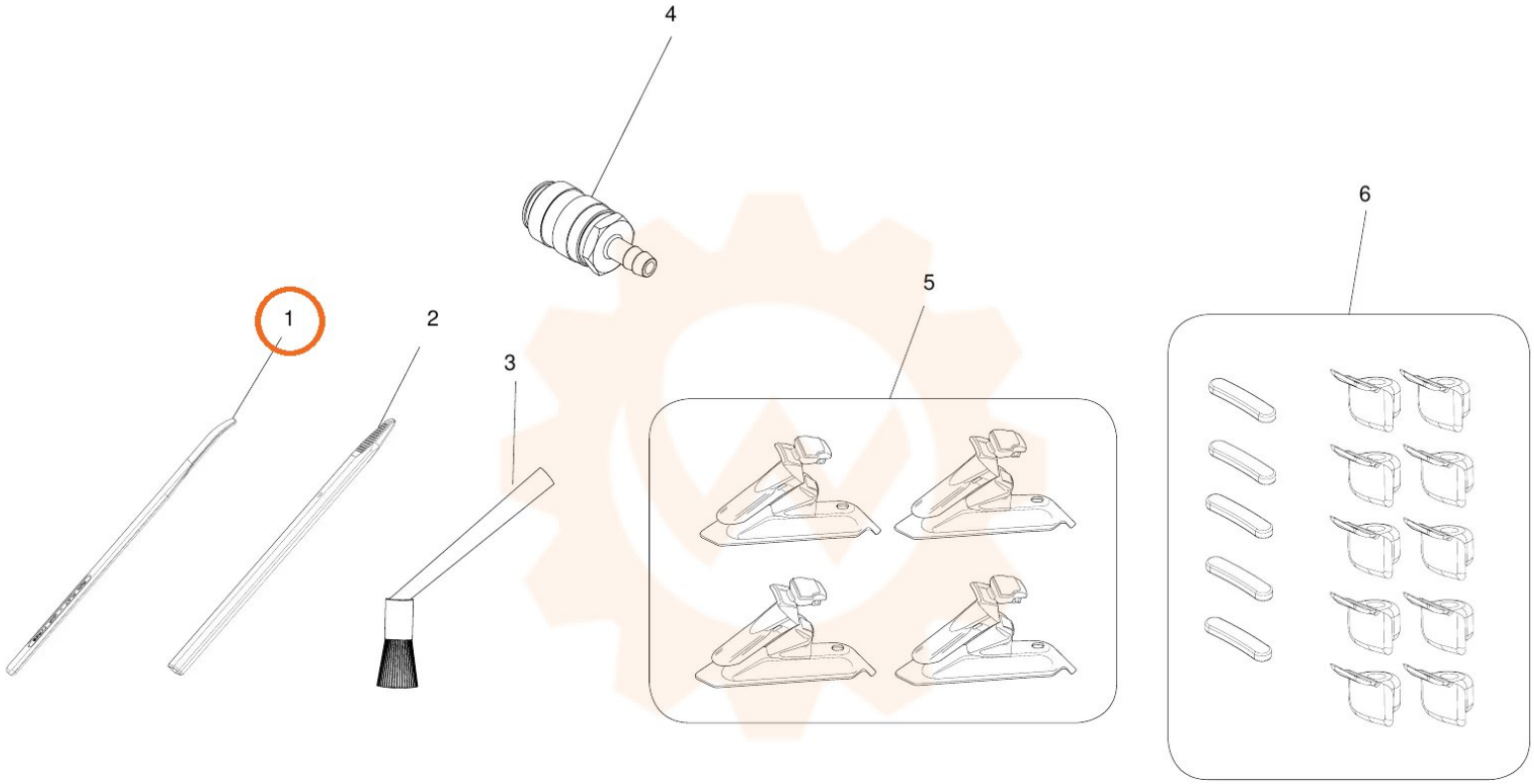
1
2
3
4
5
6