Opblaasslangconstructie | Mondolfo Ferro 5-491045

Mondolfo Ferro Ti-Th · 2015 · Overzichtstekening · positie 14

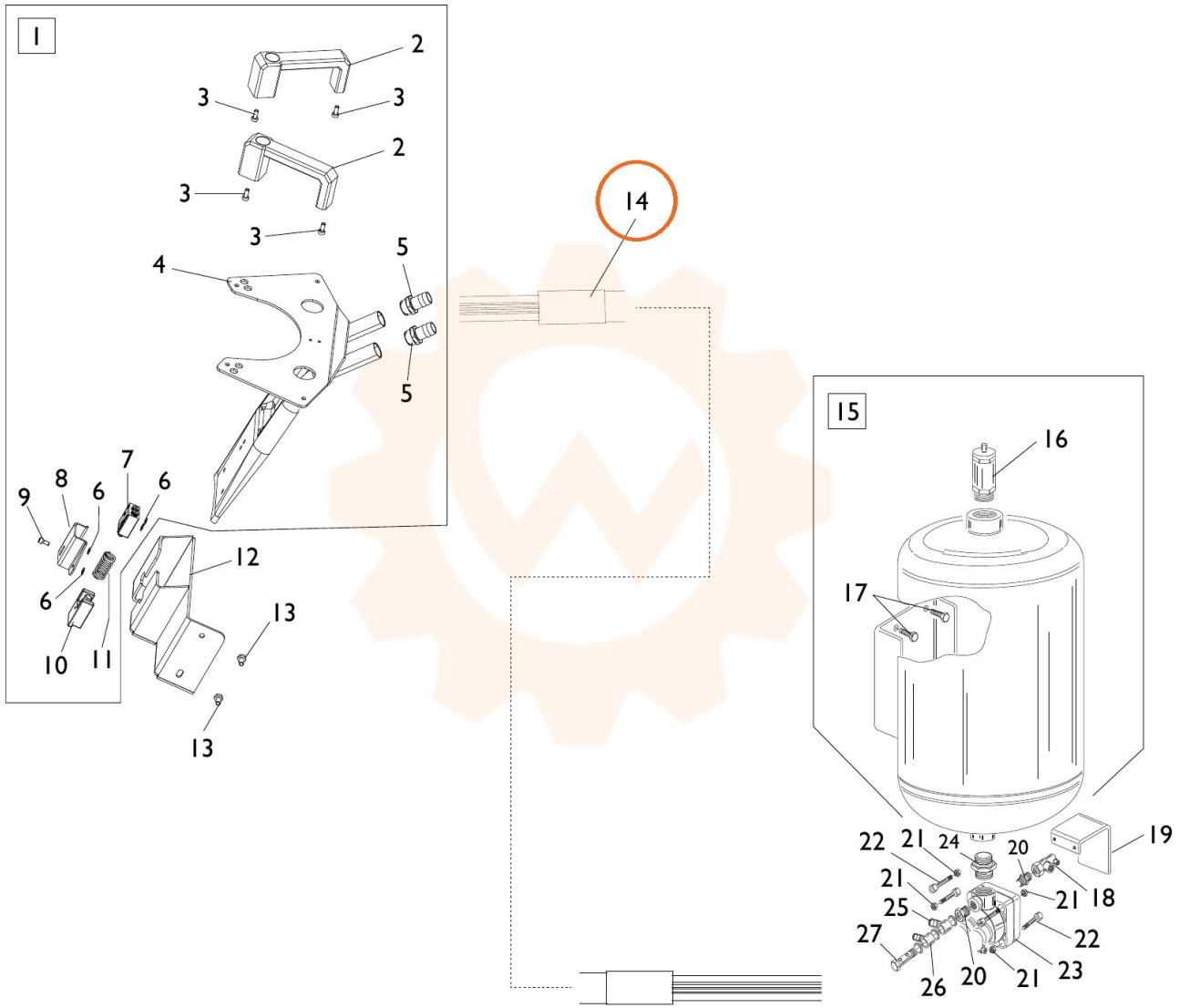
1
2
3
3
2
3
3
4
5
5
14
6
7
8
9
6
6
10
11
12
13
13
15
16
17
19
22
21
24
20
21
21
18
25
27
22
26
20
21
23