44-6 2-armiger Industrie-Abzieher mit kraftübers., selbstzentr. Abziehschenkeln, bis 375 mm Spannweite, 280 mm Spanntiefe



BESCHREIBUNG

Der handliche 2-armige Industrie-Abzieher mit kraftübersetzenden und selbstzentrierenden Abziehschenkeln wird zum Abziehen von Lagern, Zahnrädern und Scheiben in allen gängigen Größen für Handwerk, Werkstatt und Industrie verwendet. Damit lässt sich jedes Bauteil lösen, das auf einer Welle sitzt und von außen frei zugänglich ist. Wenn der Spindeldruck aufgebaut ist, wird das abzuziehende Teil von den miteinander verbundenen Abziehschenkeln immer fester umklammert.

EINSATZBEREICH

Zum Abziehen von Lagern, Zahnrädern und Scheiben in allen gängigen Größen für Handwerk, Werkstatt und Industrie.

BENEFIT

- Selbstzentrierung der Schenkel durch manuelles Anziehen der Spindel (Autogrip Technology)
- Sicheres Aufsetzen der Spindel durch drehbare Spindelspitze sowohl auf glatten Oberflächen als auch bei Zentrierungen (Switch Technology)
- Spindelauslauf zum Schutz des Gewindes

BEDIENUNG

- Abziehschenkel von außen an das abzuziehende Teil ansetzen
- Klauen unter das Bauteil schwenken
- Spindel zur Fixierung manuell auf Druck ziehen
- Sechskant am Spindelkopf mit einer Ratsche oder einem Ringmaulschlüssel in Bewegung setzten, bis das Bauteil gelöst ist

STAMMDATEN

GTIN [GTIN]	4021176815218
Ursprungsland	DE
Material	Werkzeugstahl
Baureihe	44
Gewicht Brutto [kg]	5,32 kg
Verpackungsinhalt	1 Stück
Verpackungsgesetz	PAPPE PAP 21
Weltweite Vertriebsfähigkeit gegeben	Ja (REACH, RoHS, POP, PROP65, TSCA)

ERSATZTEILE

- 44-4-T_2-arm Traverse
- 44-6-206_Spindel mit Buchse
- 44-6-275-P_2 Haken (Paar)

ANWENDUNGSBILD

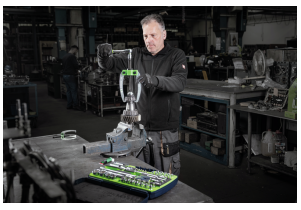

DETAILBILD



2-armiger Industrie-Abzieher mit kraftübers., selbstzentr. Abziehschenkeln, bis 375 mm Spannweite, 280 mm Spanntiefe

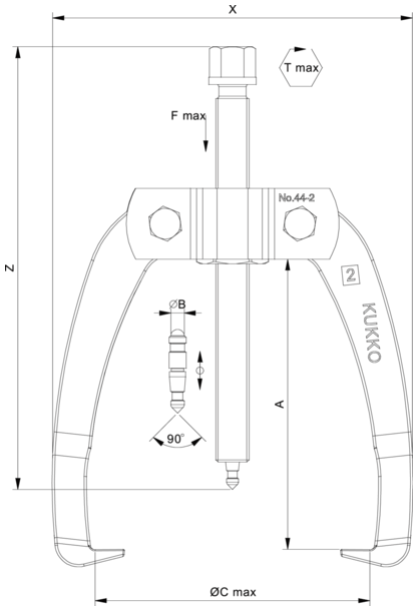

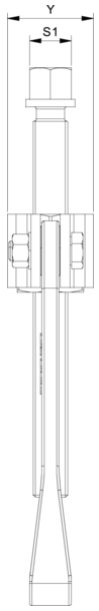

Abkürzung	Attribut	Wert
X	Gesamtbreite [mm]	285 mm
Y	Gesamttiefe [mm]	70 mm
Z	Höhe [mm]	430 mm
A	Spanntiefe Aussenabziehen [mm]	280 mm
S1	Schlüsselweite Betätigungssechskant [mm]	27 mm
Cmin	Spannweite Aussenabziehen (min.) [mm]	55 mm
Cmax	Spannweite Aussenabziehen (max.) [mm]	375 mm
K	Hakenfußstärke an der Spitze (Klauenstärke K) [mm]	4 mm
J	Hakenfußbreite (Klauenbreite J) [mm]	28 mm
O	Hakenfußtiefe nutzbar (Klauentiefe nutzbar O) [mm]	22,5 mm
H	Hakenfußtiefe gesamt (Klauentiefe gesamt H) [mm]	50 mm
L	Klauenstärke gesamt (L+1mm) (Klauenabstand zur Grundfläche) [mm]	18 mm
Tmax	max. Drehmoment [Nm]	200 Nm
Fmax	max. Zugkraft [t]	9,5 t
Fmax	max. Zugkraft [kN]	95 kN

Abkürzung	Attribut	Wert
X	Gesamtbreite [mm]	285 mm
Y	Gesamttiefe [mm]	70 mm
Z	Höhe [mm]	430 mm
A	Spanntiefe Aussenabziehen [mm]	280 mm
S1	Schlüsselweite Betätigungssechskant [mm]	27 mm
Cmin	Spannweite Aussenabziehen (min.) [mm]	55 mm
Cmax	Spannweite Aussenabziehen (max.) [mm]	375 mm
K	Hakenfußstärke an der Spitze (Klauenstärke K) [mm]	4 mm
J	Hakenfußbreite (Klauenbreite J) [mm]	28 mm
O	Hakenfußtiefe nutzbar (Klauentiefe nutzbar O) [mm]	22,5 mm
H	Hakenfußtiefe gesamt (Klauentiefe gesamt H) [mm]	50 mm
L	Klauenstärke gesamt (L+1mm) (Klauenabstand zur Grundfläche) [mm]	18 mm
Tmax	max. Drehmoment [Nm]	200 Nm
Fmax	max. Zugkraft [t]	9,5 t
Fmax	max. Zugkraft [kN]	95 kN

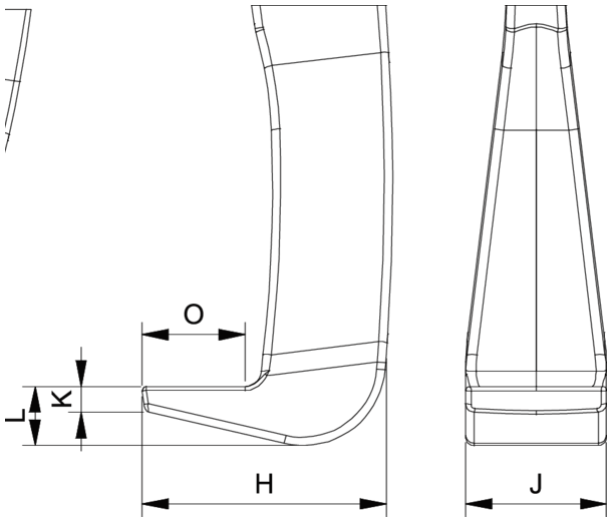

Abkürzung	Attribut	Wert
X	Gesamtbreite [mm]	285 mm

Y	Gesamttiefe [mm]	70 mm
Z	Höhe [mm]	430 mm
A	Spanntiefe Aussenabziehen [mm]	280 mm
S1	Schlüsselweite Betätigungssechskant [mm]	27 mm
Cmin	Spannweite Aussenabziehen (min.) [mm]	55 mm
Cmax	Spannweite Aussenabziehen (max.) [mm]	375 mm
K	Hakenfußstärke an der Spitze (Klauenstärke K) [mm]	4 mm
J	Hakenfußbreite (Klauenbreite J) [mm]	28 mm
O	Hakenfußtiefe nutzbar (Klauentiefe nutzbar O) [mm]	22,5 mm
H	Hakenfußtiefe gesamt (Klauentiefe gesamt H) [mm]	50 mm
L	Klauenstärke gesamt (L+1mm) (Klauenabstand zur Grundfläche) [mm]	18 mm
Tmax	max. Drehmoment [Nm]	200 Nm
Fmax	max. Zugkraft [t]	9,5 t
Fmax	max. Zugkraft [kN]	95 kN