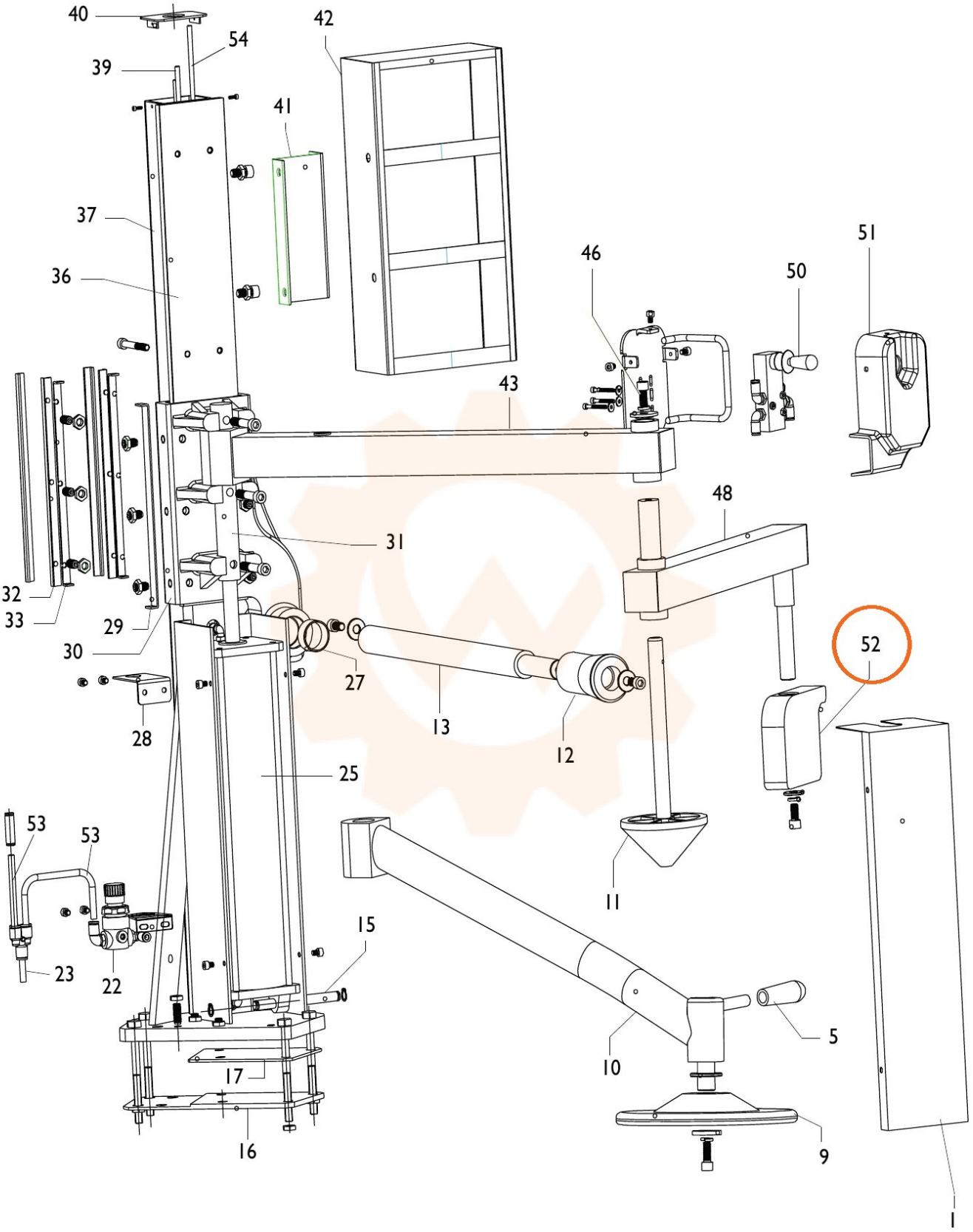
40
54
39
42
41
37
36
46
50
51
43
48
31
32
33
29
30
27
13
12
28
25
52
53
53
11
15
23
22
10
5
17
16
9
1