Pen | Mondolfo Ferro 360018

Mondolfo Ferro TC975XD TI · 2025 · Overzichtstekening · positie 1

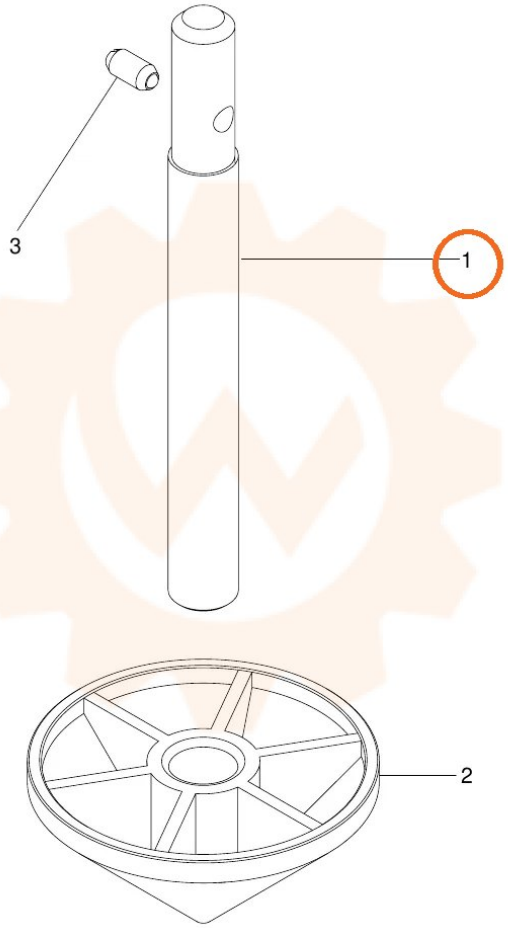
3
1
2