GRUPPO PEDALIERA
PEDAL GROUP

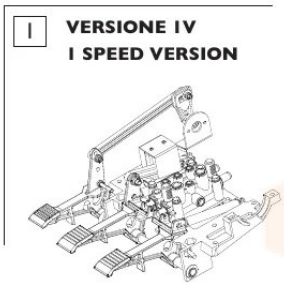

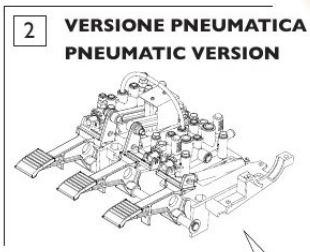

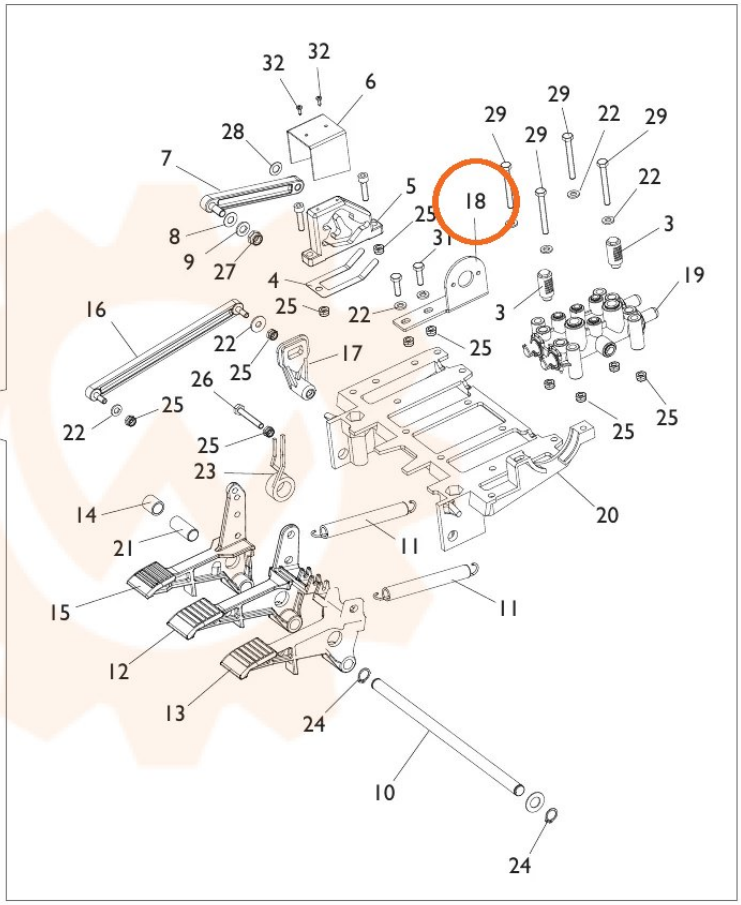

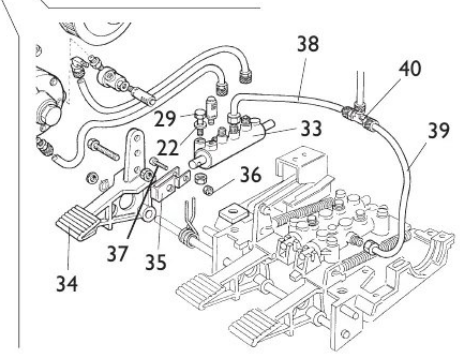

TORNA AL COMPLESSIVO
RETURNS TO OVERALL