Luchtuitlaatslang L. 1500 | Mondolfo Ferro 4-400208A

Mondolfo Ferro Airtronic · 2005 · Tekening 4 · positie 124

Installazione a parete • Wall-mounted installation

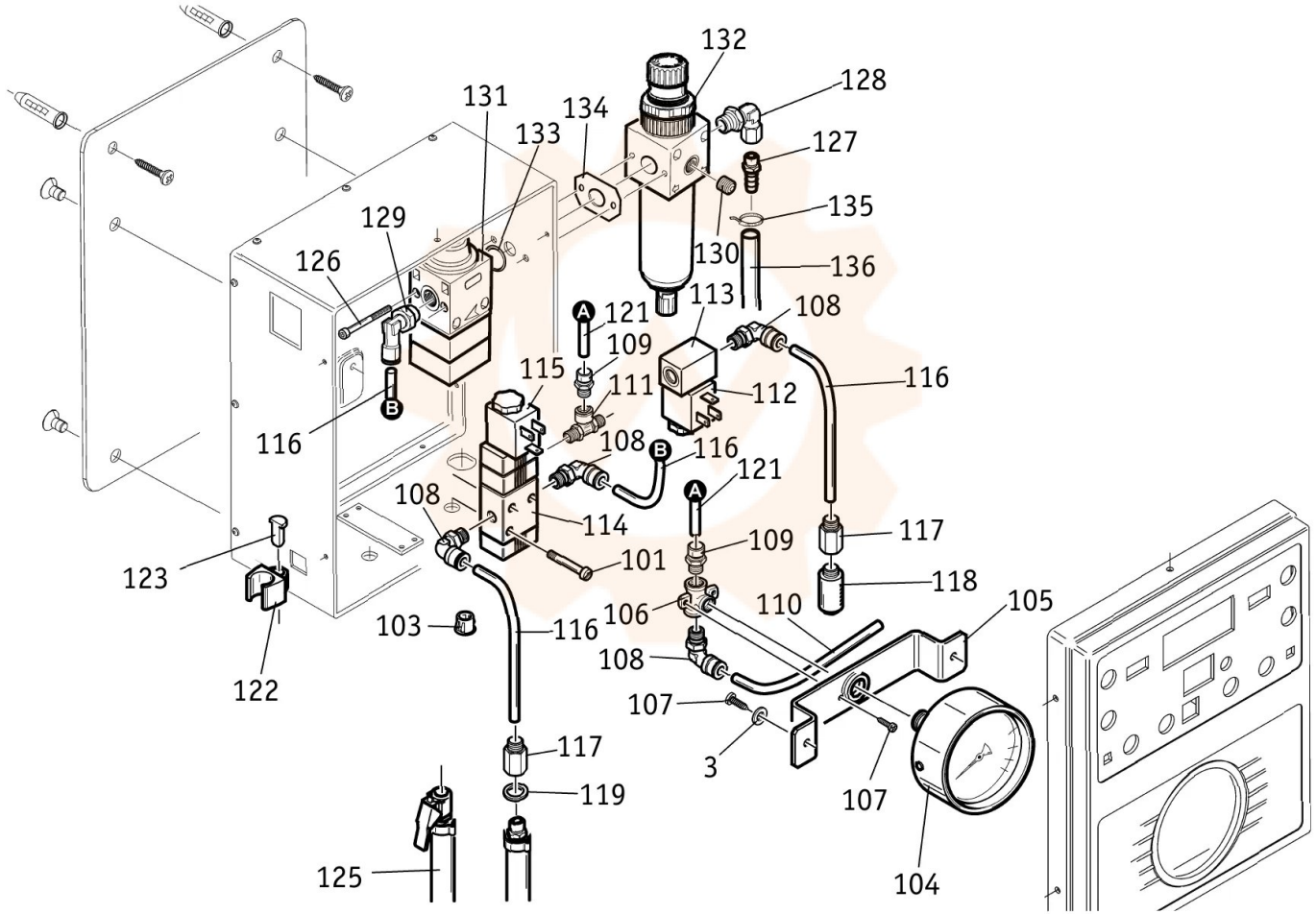

Onderdelentekening Mondolfo Ferro · Workshopparts B.V. · workshopparts.nl · artikelnummer 905548