Zekeringenset 1,6AR (3 stuks) | Mondolfo Ferro 230932

Mondolfo Ferro Brm T-Flatbox · 2022 · Tekening 20 · positie 1

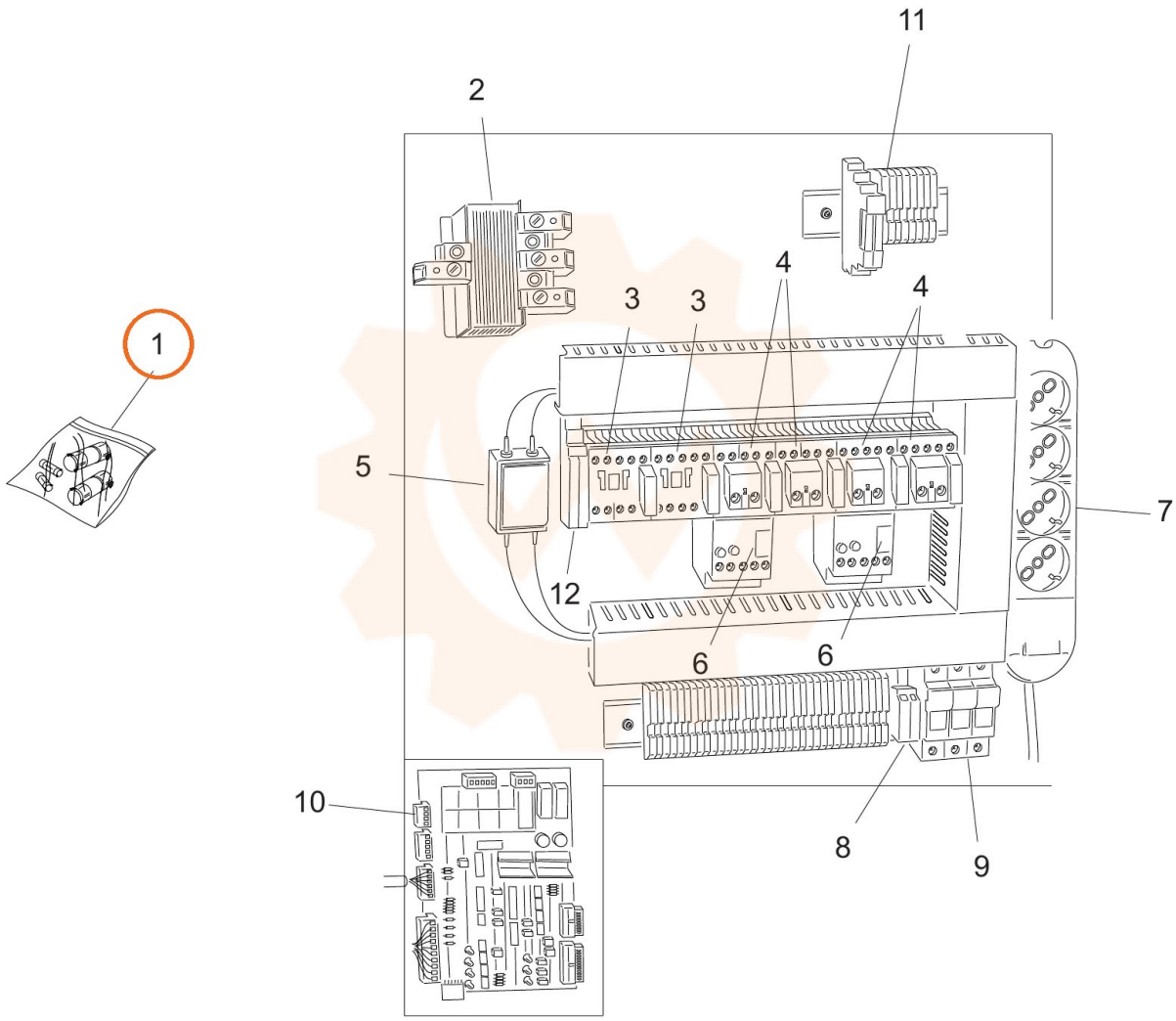
1
2
3
3
4
4
5
6
6
7
8
9
10
11
12