46-2-A 2-armig universele trekker met zwenkbare trekhaken, combi-brug, tot 500 mm klembereik, 450 mm spandiepte



BESCHRIJVING

De zware, 2-armige universele trekker met zwenkbare trekhaken en combi-brug wordt gebruikt voor het trekken van grote lagers, tandwielen en schijven in alle gangbare maten voor ambacht, werkplaats en industrie. Hiermee kan elk onderdeel worden losgemaakt dat op een as zit en van buiten vrij toegankelijk is. De zwenkbare trekhaken zorgen ook bij beperkte ruimte voor maximale bewegingsvrijheid voor de individuele aanpassing aan het betreffende klembereik en de spandiepte. Dankzij de combi-brug kan de trekker zowel 2-armig als 3-armig worden gebruikt.

TOEPASSINGSGEBIED

Voor het trekken van grote lagers, tandwielen en schijven in alle gangbare maten voor Ambacht, werkplaats en Industrie.

VOORDEEL

- Zwenkbare trekhaken maken het mogelijk om in de krapste ruimtes te werken, met gelijktijdige individuele aanpassing aan het klembereik en de spandiepte.
- De combi-brug kan zowel 2-armig als 3-armig worden gebruikt
- Aan de spindelkop anti-slipinrichting voor veilig werken met Sleutels
- Spindeluitloop ter bescherming van de Schroefdraad

OPERATIE

- Trekhaken van buitenaf naar het te trekken deel zwenken
- Klauwen onder het onderdeel schuiven
- Spindel voor het vastzetten handmatig op spanning trekken
- Zeskant aan de spindelkop met een ratel of een steekringsleutel in beweging brengen, totdat het onderdeel loskomt

STAMGEGEVENS

GTIN [GTIN]	4021176017193
Land van herkomst	DE
Materiaal	Gereedschapsstaal
Serie	46
Brutogewicht [kg]	12,235 kg
Inhoud van de verpakking	1 deel
Verpakkingswet	PAPPE PAP 21
Wereldwijde verkoopbaarheid	Ja (REACH, RoHS, POP, PROP65, TSCA)

DETAILAFBEELDING



ONDERDELEN

- 46-450_Trekhaken voor serie 46/47
- 46-47-T_Brug voor trekker 46/47
- 633370_Dubbelzijdige spindelpunt
- 633500_Spindel

2-armig universele trekker met zwenkbare trekhaken, combi-brug, tot 500 mm klembereik, 450 mm spandiepte

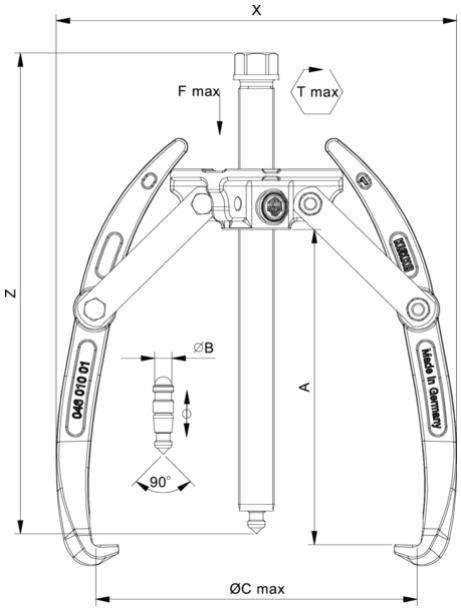

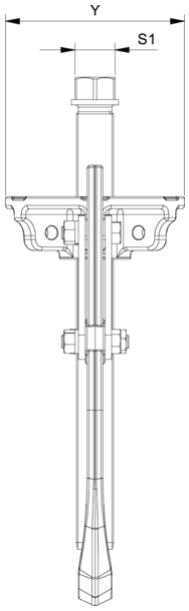

Afkorting	Attribuut	Wert
X	Totale breedte [mm]	546 mm
Y	Totale diepte [mm]	160 mm
Z	Totale hoogte [mm]	535 mm
A	Klemdiepte buiten aftrekken [mm]	450 mm
S1	Breedte over vlakken [mm]	36 mm
Cmin	Spanwijdte buiten aftrekken (min.) [mm]	0 mm
Cmax	Spanbreedte buiten aftrekken (max.) [mm]	500 mm
K	Dikte van de haakwortel aan de punt (klauwdikte K) [mm]	6 mm
J	Haakbasisbreedte (klauwbreedte J) [mm]	30 mm
O	Bruikbare haakbasisdiepte (bruikbare klauwdiepte O) [mm]	27 mm
H	Totale haakworteldiepte (totale klauwdiepte H) [mm]	50 mm
L	Totale klauwdikte (L+1mm) (klauwafstand tot basisoppervlak) [mm]	22 mm
Tmax	Max. koppel [Nm]	450 Nm
Fmax	Maximale trekkracht [t]	12 t
Fmax	Max. trekkracht [kN]	120 kN

Afkorting	Attribuut	Wert
X	Totale breedte [mm]	546 mm
Y	Totale diepte [mm]	160 mm
Z	Totale hoogte [mm]	535 mm
A	Klemdiepte buiten aftrekken [mm]	450 mm
S1	Breedte over vlakken [mm]	36 mm
Cmin	Spanwijdte buiten aftrekken (min.) [mm]	0 mm
Cmax	Spanbreedte buiten aftrekken (max.) [mm]	500 mm
K	Dikte van de haakwortel aan de punt (klauwdikte K) [mm]	6 mm
J	Haakbasisbreedte (klauwbreedte J) [mm]	30 mm
O	Bruikbare haakbasisdiepte (bruikbare klauwdiepte O) [mm]	27 mm
H	Totale haakworteldiepte (totale klauwdiepte H) [mm]	50 mm
L	Totale klauwdikte (L+1mm) (klauwafstand tot basisoppervlak) [mm]	22 mm
Tmax	Max. koppel [Nm]	450 Nm
Fmax	Maximale trekkracht [t]	12 t
Fmax	Max. trekkracht [kN]	120 kN

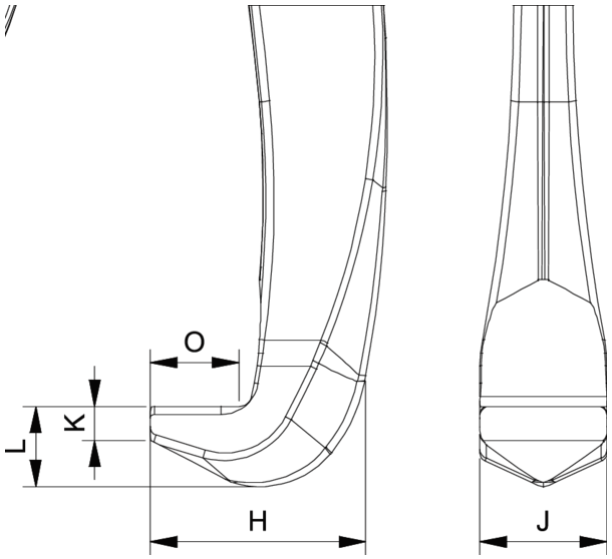

Afkorting	Attribuut	Wert

X	Totale breedte [mm]	546 mm
Y	Totale diepte [mm]	160 mm
Z	Totale hoogte [mm]	535 mm
A	Klemdiepte buiten aftrekken [mm]	450 mm
S1	Breedte over vlakken [mm]	36 mm
Cmin	Spanwijdte buiten aftrekken (min.) [mm]	0 mm
Cmax	Spanbreedte buiten aftrekken (max.) [mm]	500 mm
K	Dikte van de haakwortel aan de punt (klauwdikte K) [mm]	6 mm
J	Haakbasisbreedte (klauwbreedte J) [mm]	30 mm
O	Bruikbare haakbasisdiepte (bruikbare klauwdiepte O) [mm]	27 mm
H	Totale haakworteldiepte (totale klauwdiepte H) [mm]	50 mm
L	Totale klauwdikte (L+1mm) (klauwafstand tot basisoppervlak) [mm]	22 mm
Tmax	Max. koppel [Nm]	450 Nm
Fmax	Maximale trekkracht [t]	12 t
Fmax	Max. trekkracht [kN]	120 kN