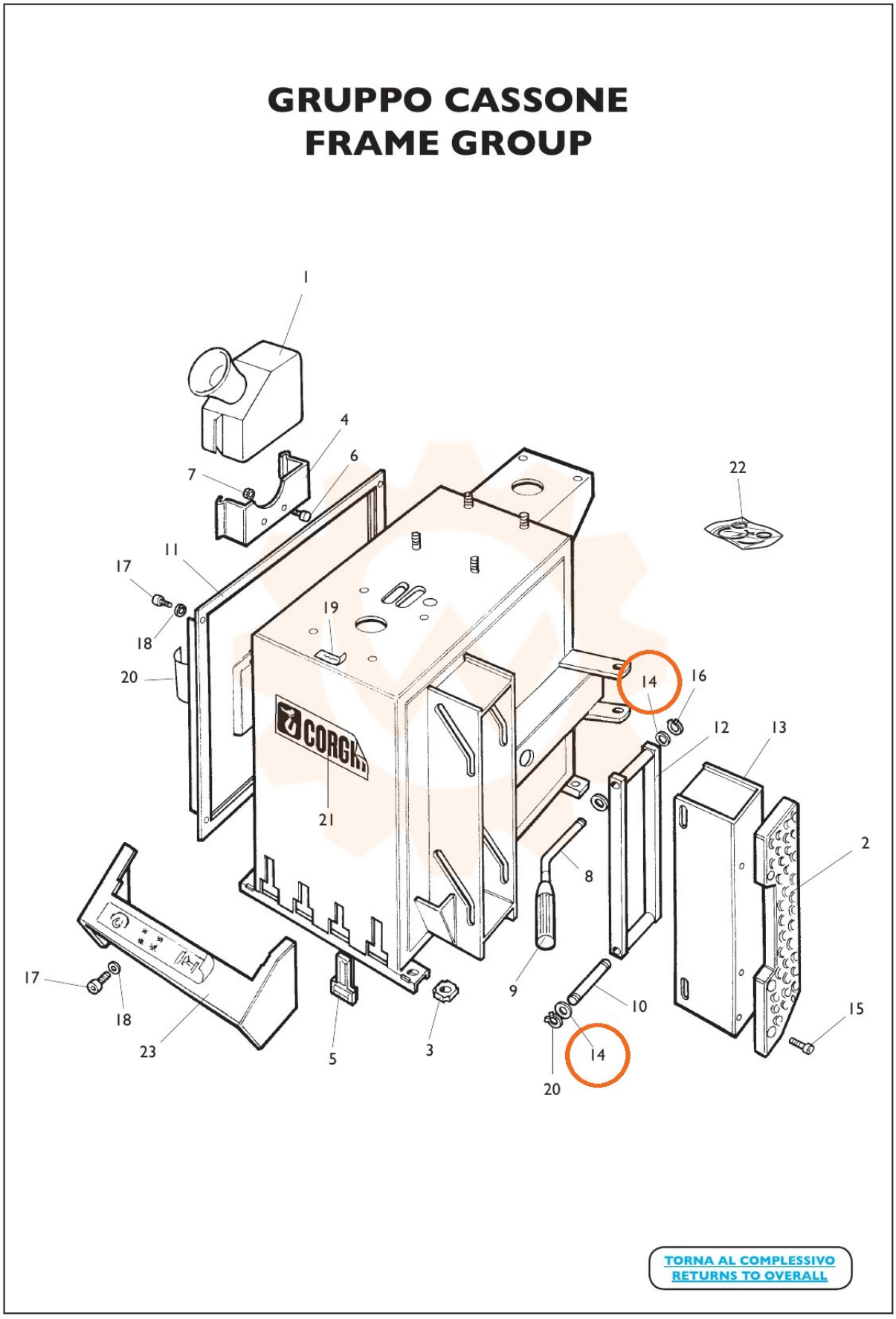
GRUPPO CASSONE
FRAME GROUP
1
4
6
7
22
11
17
19
18
20
14
16
12
13
21
2
8
17
18
23
5
3
9
10
15
14
20
TORNA AL COMPLESSIVO
RETURNS TO OVERALL