Rondstaal | Mondolfo Ferro 4-111844

Mondolfo Ferro Titan PI255 Vic · 2021 · Tekening 2 · positie 30 (3 keer op deze tekening)

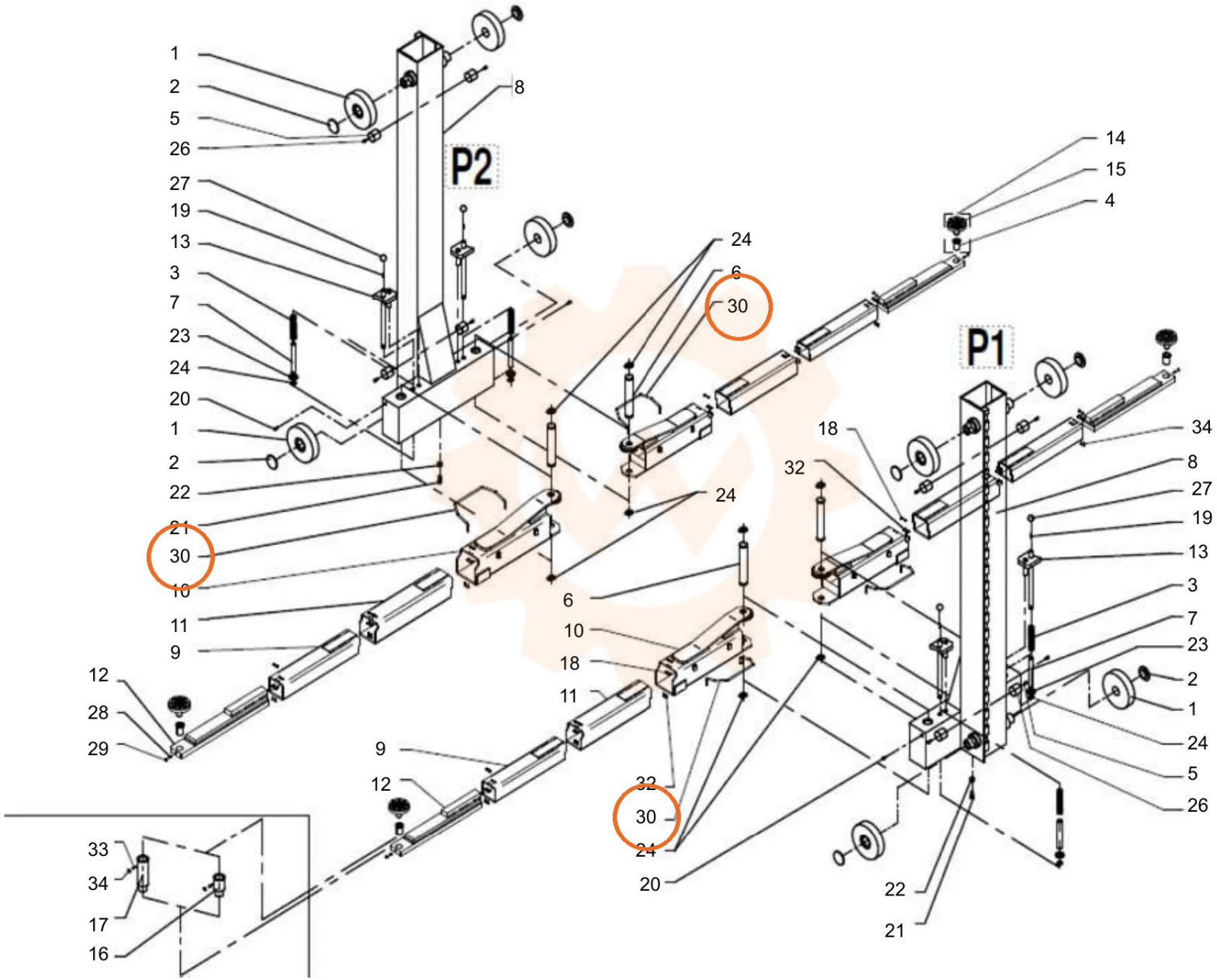
P2
P1
1
2
5
26
27
19
13
3
7
23
24
20
1
2
22
21
30
10
11
9
12
28
29
8
24
6
30
24
6
10
18
11
9
12
32
30
24
20
33
34
17
16
14
15
4
18
32
34
8
27
19
13
3
7
23
2
1
24
5
26
22
21