Riemschijfkap | Mondolfo Ferro 4-110386

Mondolfo Ferro Startline S226 · 2019 · Tekening 18 · positie 6

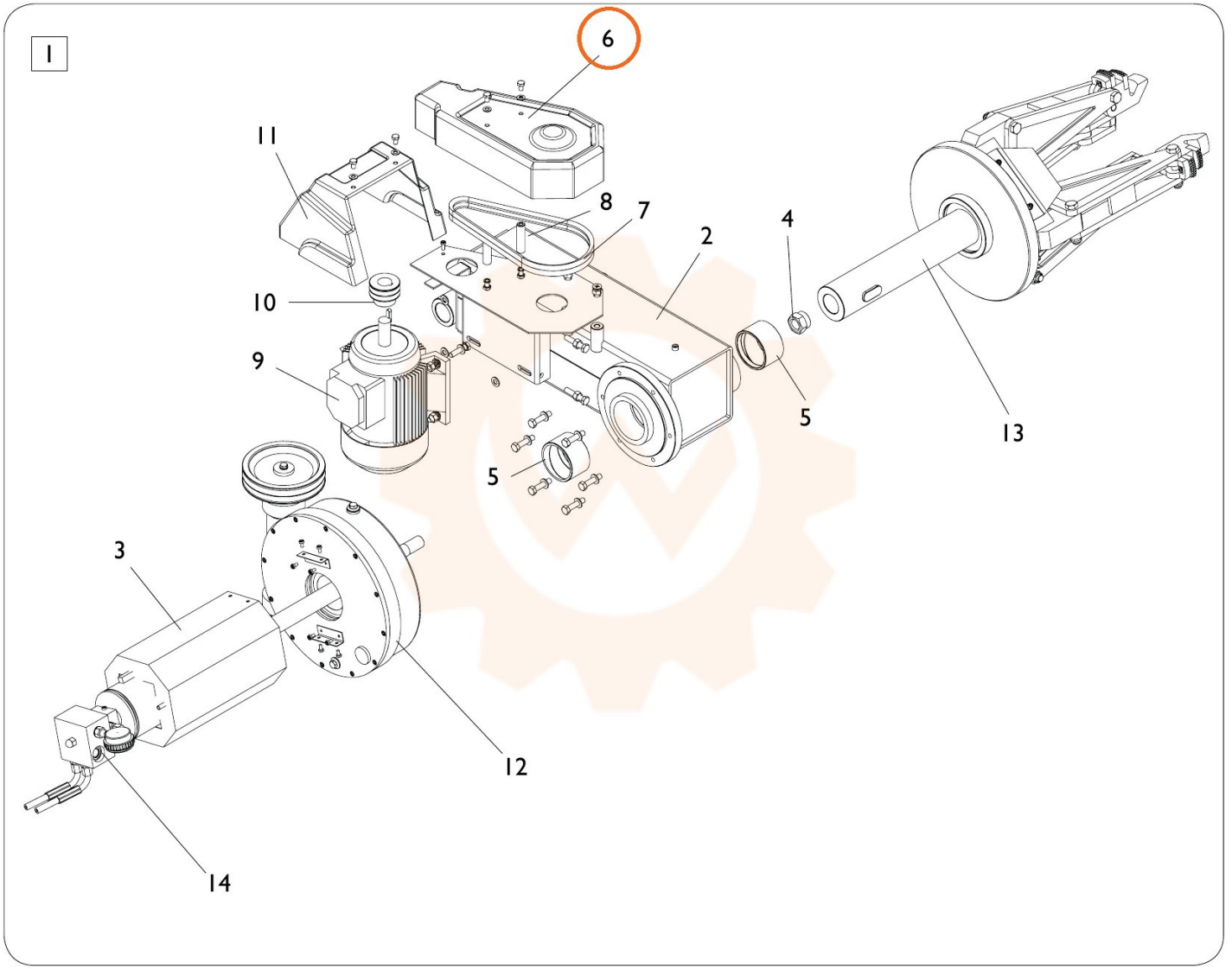
1
6
11
8
7
2
4
10
9
5
13
5
3
12
14