Sluitring D. 67 x 11 | Mondolfo Ferro 33024071

Mondolfo Ferro TBE156 Pro · 2024 · Tekening 10 · positie 9

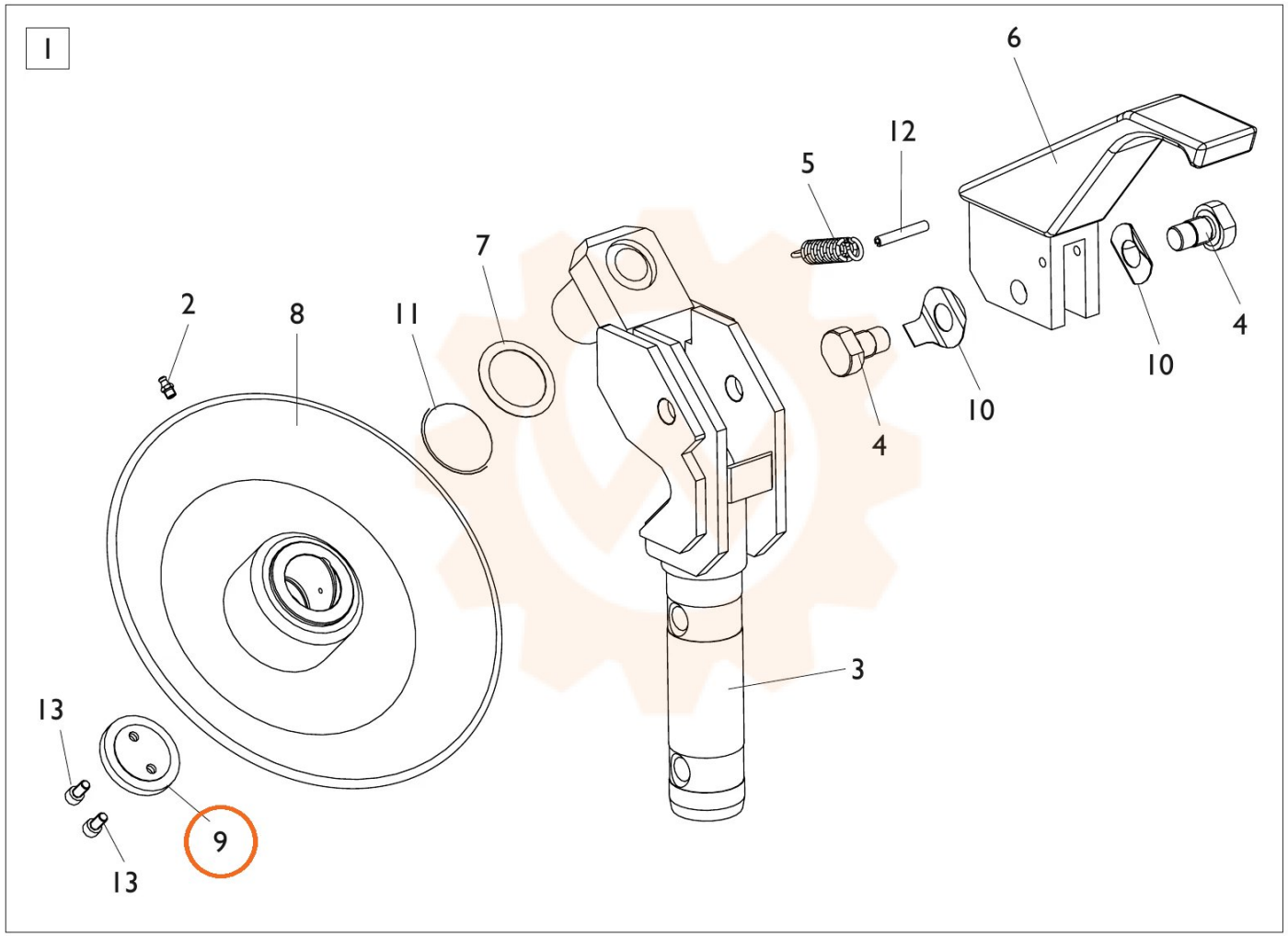
1
6
12
5
7
2
8
11
4
10
10
4
3
13
9
13