Borgmoer M6 | Mondolfo Ferro 2-01979

Mondolfo Ferro MT6450 - MT6650 · 2025 · Overzichtstekening · positie 6 (2 keer op deze tekening)

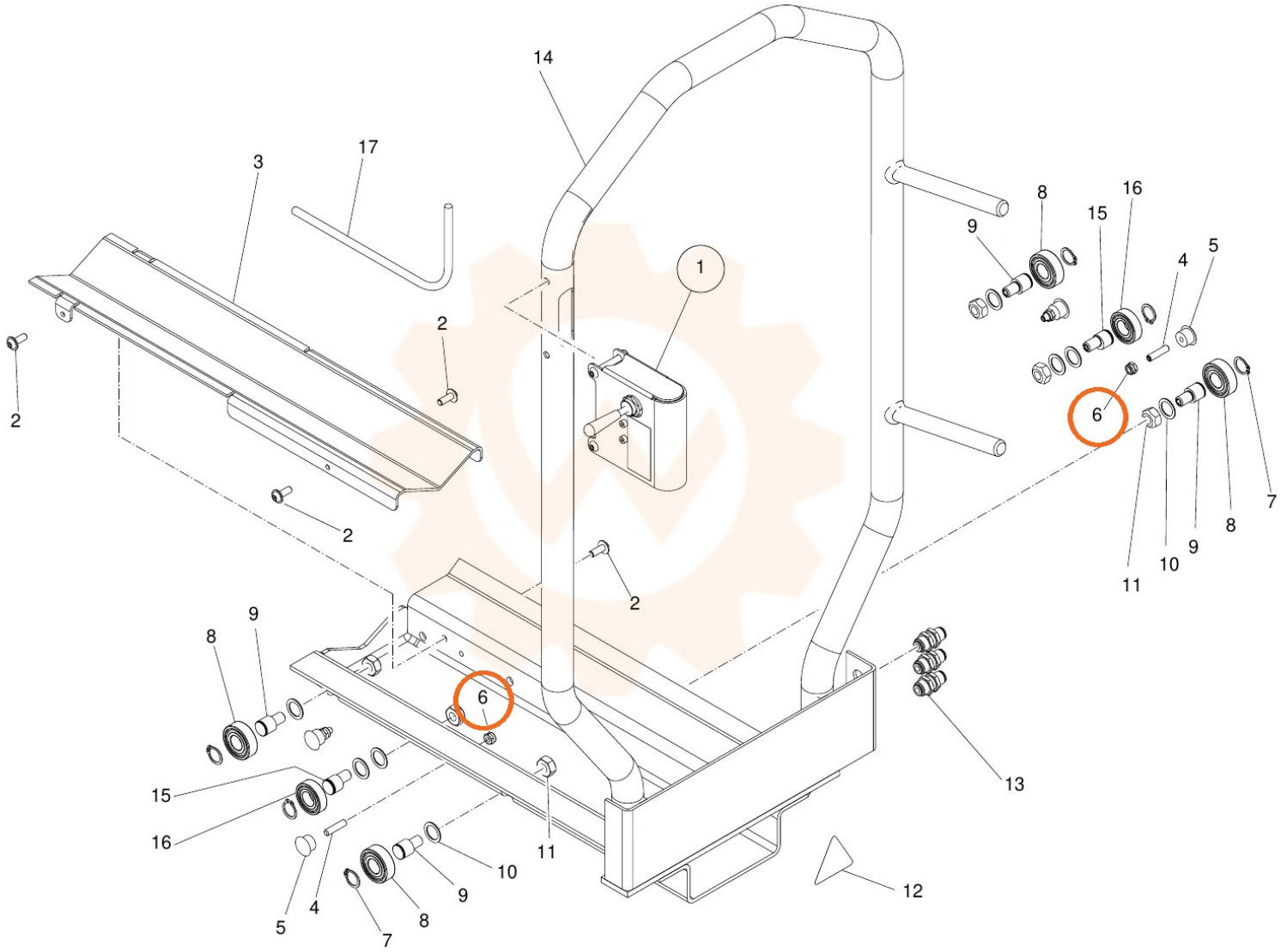
14
17
3
1
2
2
2
2
2
8
9
16
15
4
5
6
7
8
9
10
11
8
9
6
15
16
5
4
7
8
9
10
11
12
13