D-fitting C8-T6 | Mondolfo Ferro 3-00209

Mondolfo Ferro Aquila Audax · 2021 · Tekening 32 · positie 4

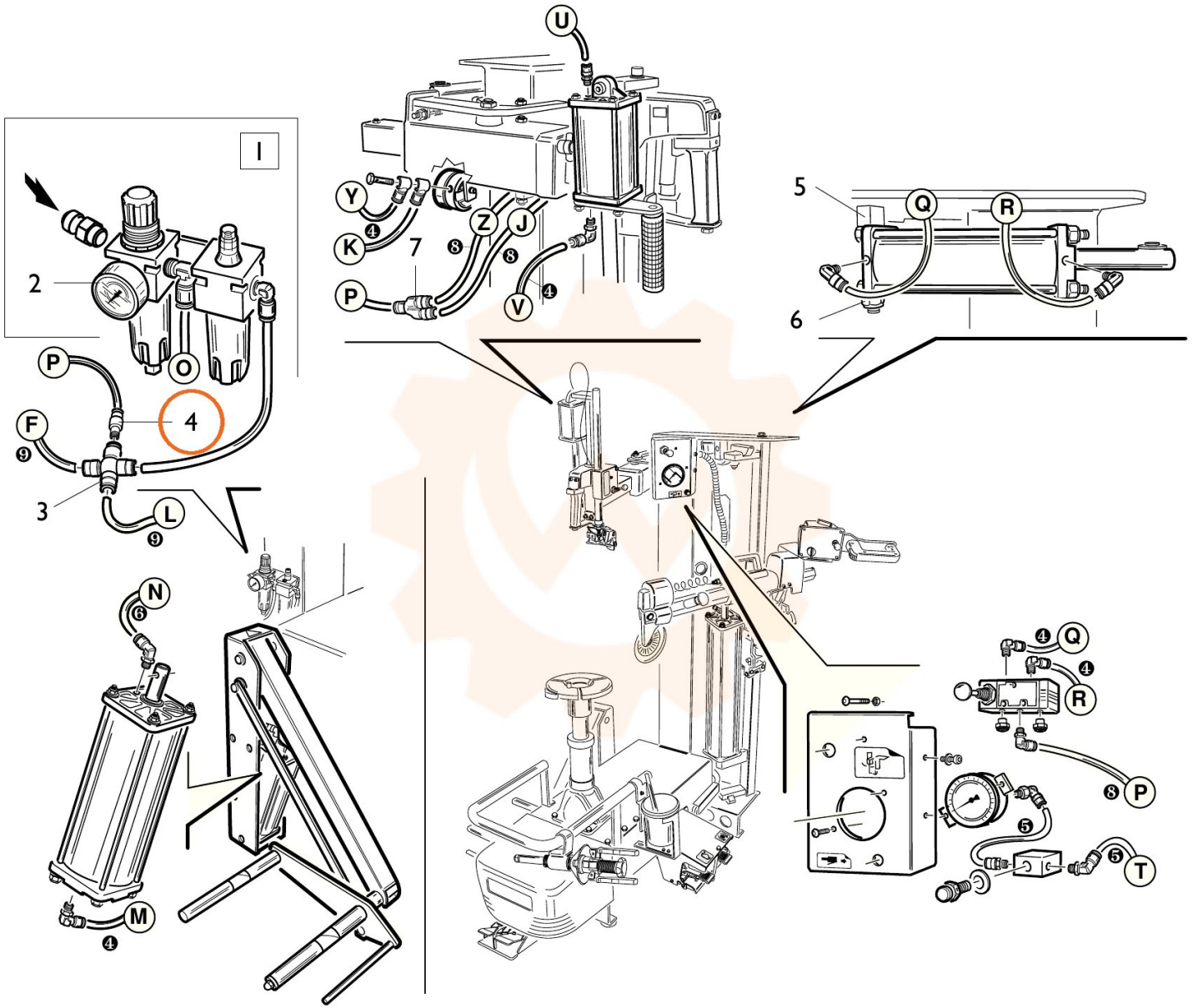
I
2
P
O
4
F
9
3
L
9
N
6
M
4
U
Y
4
K
7
8
Z
8
J
P
V
4
5
Q
R
6
4
Q
R
8
P
5
5
T