Roc-houder | Mondolfo Ferro 4-110853

Mondolfo Ferro Trigon 648 · 2016 · Tekening 37 · positie 15

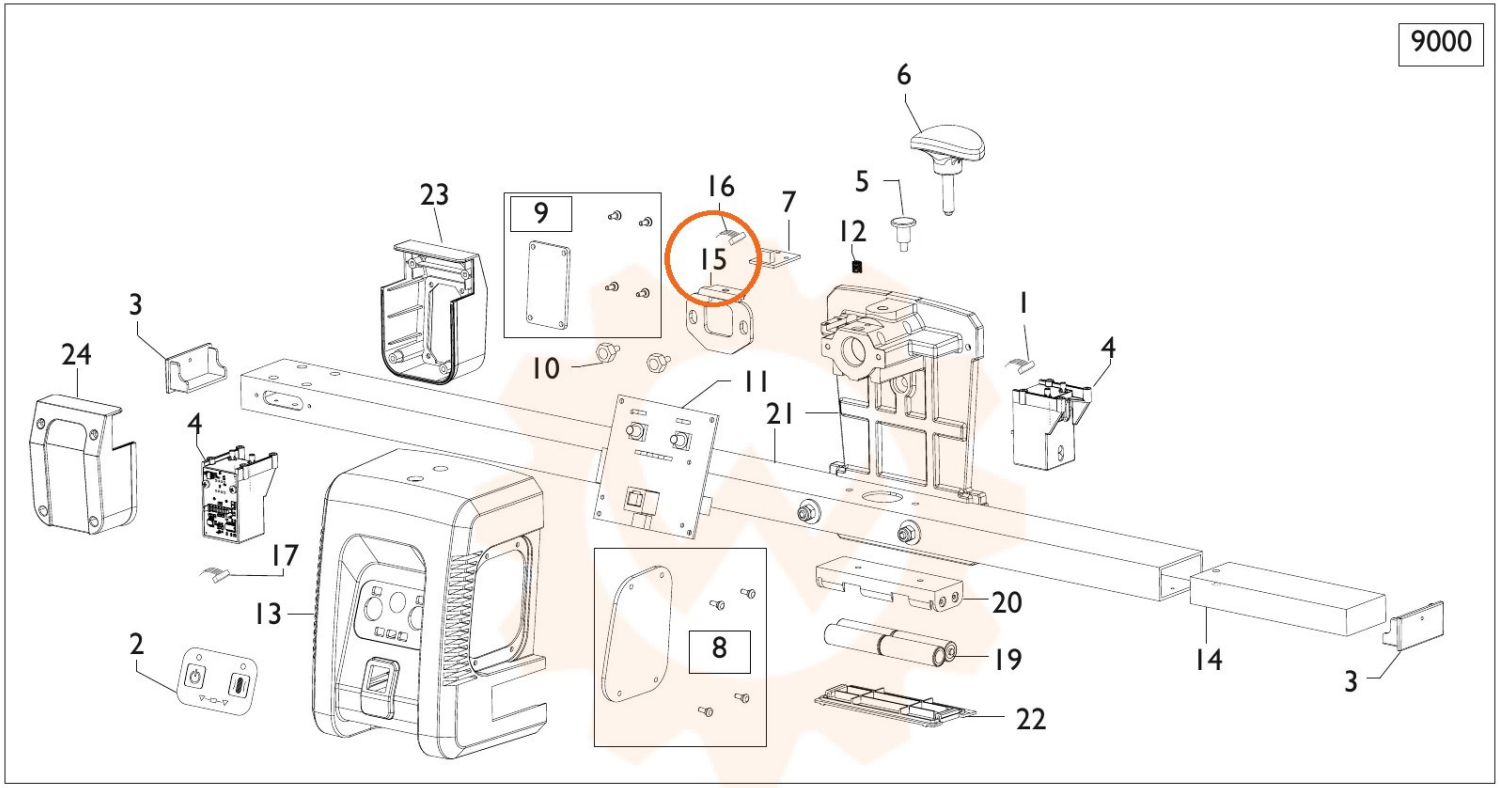
9000
6
5
23
9
16
7
12
15
3
1
24
10
11
4
21
4
17
20
13
8
19
14
2
3
22

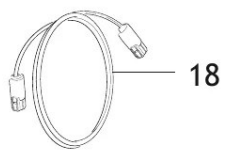
18