482-2 2-armige trekkers met krachtig, zelfcentrerend, spannende trekhaken, tot 85 mm klembereik, 90 mm spandiepte



BESCHRIJVING

De handzame, 2-armige trekker 482-2 met krachtversterkende, zelfcentrerende en spannende trekhaken wordt gebruikt om lagers, asgaten en schijven te trekken in nauwe en moeilijk bereikbare tussenruimten. Hiermee kan elk onderdeel worden losgemaakt dat op een as zit en van buitenaf vrij toegankelijk is. Door de geïntegreerde krachtversterking met veermechanisme blijven de trekhaken uit zichzelf op hun plaats en neemt de Spankracht evenredig met de trekkracht toe. Bij het aandraaien van de spindel worden de trekhaken automatisch gecentreerd. De vrij beweegbare pen op de T-greep maakt het mogelijk de spindel comfortabel met één hand aan te draaien, zelfs in de kleinste ruimte.

TOEPASSINGSGEBIED

Voor het trekken van lagers, tandwielen en schijven in nauwe en moeilijk toegankelijke tussenruimten.

VOORDEEL

- Zelfcentrering van de trekhaken door het handmatig aandraaien van de spindel (Autogrip Technology)
- Geïntegreerde, vrij bewegende pen aan de T-greep garandeert handmatige spindelaandrijving in zeer krappe ruimte
- De slanke bouwvorm van de armen maakt het mogelijk om moeilijk toegankelijke plaatsen te bereiken
- De Schroefdraadvorm maakt het snel aandraaien van de spindel mogelijk, omdat er minder omwentelingen nodig zijn.

OPERATIE

- Trekhaken van buiten op het te trekken onderdeel plaatsen
- Klauwen onder het onderdeel zwenken
- Spindel voor de fixatie handmatig op druk trekken
- T-greep aan de spindelkop in beweging zetten, tot het onderdeel los is

STAMGEGEVENS

GTIN [GTIN]	4021176479854
Land van herkomst	DE
Materiaal	Gereedschapsstaal
Serie	482
Brutogewicht [kg]	0,36 kg
Inhoud van de verpakking	1 deel
Verpakkingswet	PAPPE PAP 21
Wereldwijde verkoopbaarheid	Ja (REACH, RoHS, POP, PROP65, TSCA)

ONDERDELEN

- 482-1-T_Brug
- 482-2-206_drukspindel
- 482-2-90-P_2 trekhaken (paar)

APPLICATIE AFBEELDING



2-armige trekkers met krachtig, zelfcentrerend, spannende trekhaken, tot 85 mm klembereik, 90 mm spandiepte

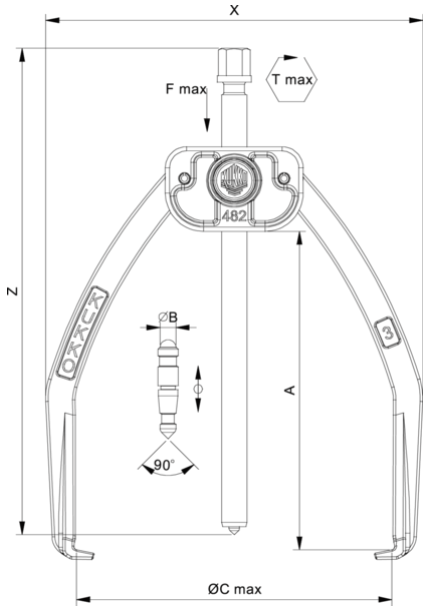

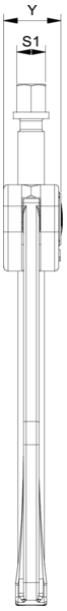

Afkorting	Attribuut	Wert
X	Totale breedte [mm]	105 mm
Y	Totale diepte [mm]	21 mm
Z	Totale hoogte [mm]	150 mm
A	Klemdiepte buiten aftrekken [mm]	90 mm
S1	Breedte over vlakken [mm]	T-handle
Cmin	Spanwijdte buiten aftrekken (min.) [mm]	4 mm
Cmax	Spanbreedte buiten aftrekken (max.) [mm]	85 mm
K	Dikte van de haakwortel aan de punt (klauwdikte K) [mm]	2,5 mm
J	Haakbasisbreedte (klauwbreedte J) [mm]	8 mm
O	Bruikbare haakbasisdiepte (bruikbare klauwdiepte O) [mm]	8 mm
H	Totale haakworteldiepte (totale klauwdiepte H) [mm]	18 mm
L	Totale klauwdikte (L+1mm) (klauwafstand tot basisoppervlak) [mm]	5 mm
Fmax	Maximale trekkracht [t]	1.5 t
Fmax	Max. trekkracht [kN]	15 kN

Afkorting	Attribuut	Wert
X	Totale breedte [mm]	105 mm
Y	Totale diepte [mm]	21 mm
Z	Totale hoogte [mm]	150 mm
A	Klemdiepte buiten aftrekken [mm]	90 mm
S1	Breedte over vlakken [mm]	T-handle
Cmin	Spanwijdte buiten aftrekken (min.) [mm]	4 mm
Cmax	Spanbreedte buiten aftrekken (max.) [mm]	85 mm
K	Dikte van de haakwortel aan de punt (klauwdikte K) [mm]	2,5 mm
J	Haakbasisbreedte (klauwbreedte J) [mm]	8 mm
O	Bruikbare haakbasisdiepte (bruikbare klauwdiepte O) [mm]	8 mm
H	Totale haakworteldiepte (totale klauwdiepte H) [mm]	18 mm
L	Totale klauwdikte (L+1mm) (klauwafstand tot basisoppervlak) [mm]	5 mm
Fmax	Maximale trekkracht [t]	1.5 t
Fmax	Max. trekkracht [kN]	15 kN

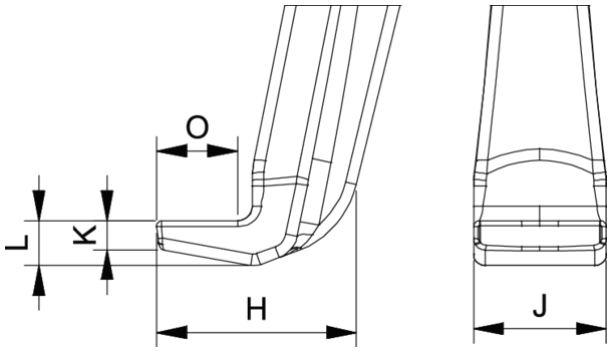

Afkorting	Attribuut	Wert
X	Totale breedte [mm]	105 mm
Y	Totale diepte [mm]	21 mm
Z	Totale hoogte [mm]	150 mm
A	Klemdiepte buiten aftrekken [mm]	90 mm
S1	Breedte over vlakken [mm]	T-handle
Cmin	Spanwijdte buiten aftrekken (min.) [mm]	4 mm
Cmax	Spanbreedte buiten aftrekken (max.) [mm]	85 mm
K	Dikte van de haakwortel aan de punt (klauwdikte K) [mm]	2,5 mm
J	Haakbasisbreedte (klauwbreedte J) [mm]	8 mm
O	Bruikbare haakbasisdiepte (bruikbare klauwdiepte O) [mm]	8 mm

H	Totale haakworteldiepte (totale klauwdiepte H) [mm]	18 mm
L	Totale klauwdikte (L+1mm) (klauwafstand tot basisoppervlak) [mm]	5 mm
Fmax	Maximale trekkracht [t]	1.5 t
Fmax	Max. trekkracht [kN]	15 kN