Lange afdrukhefboom | Mondolfo Ferro 4-144358

Mondolfo Ferro TB124 HY · 2025 · Overzichtstekening · positie 1

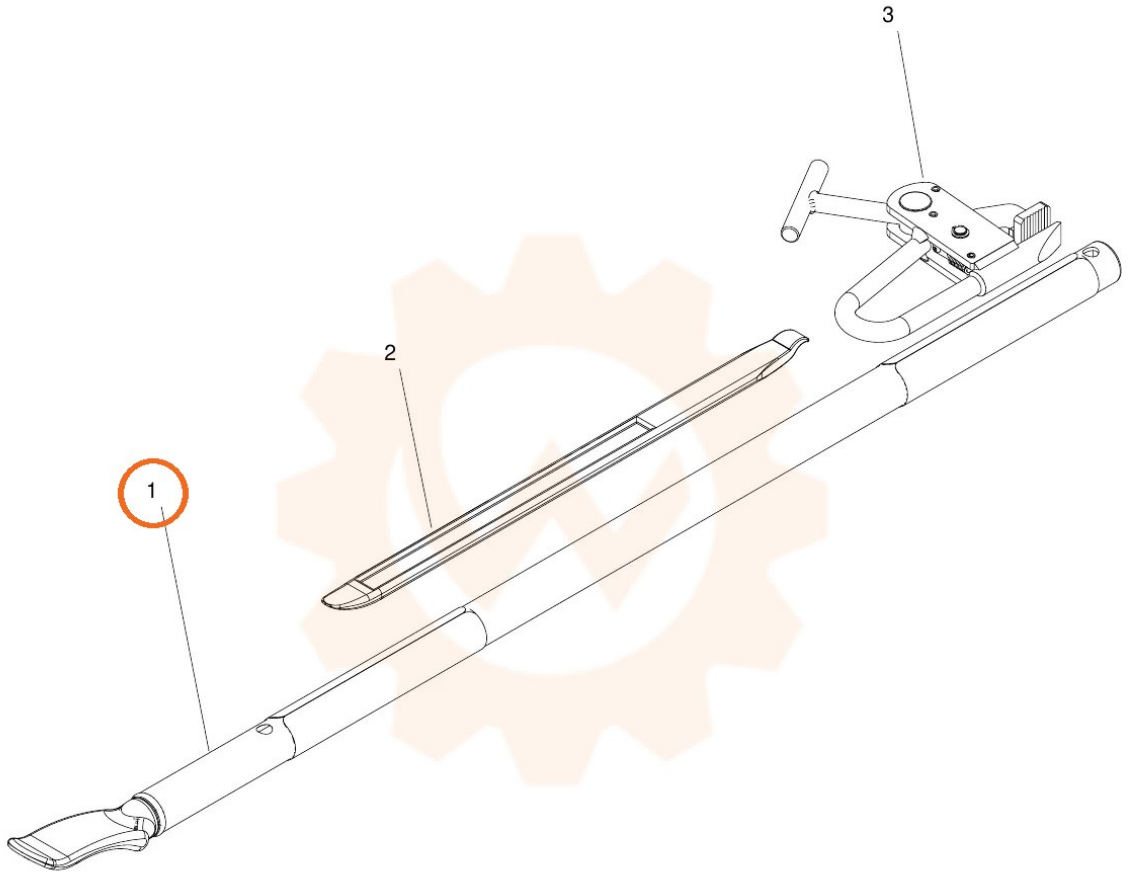
3
2
1