Pen D. 8 x 50 | Mondolfo Ferro 2-02556

Mondolfo Ferro TBE156 Pro · 2024 · Tekening 10 · positie 12

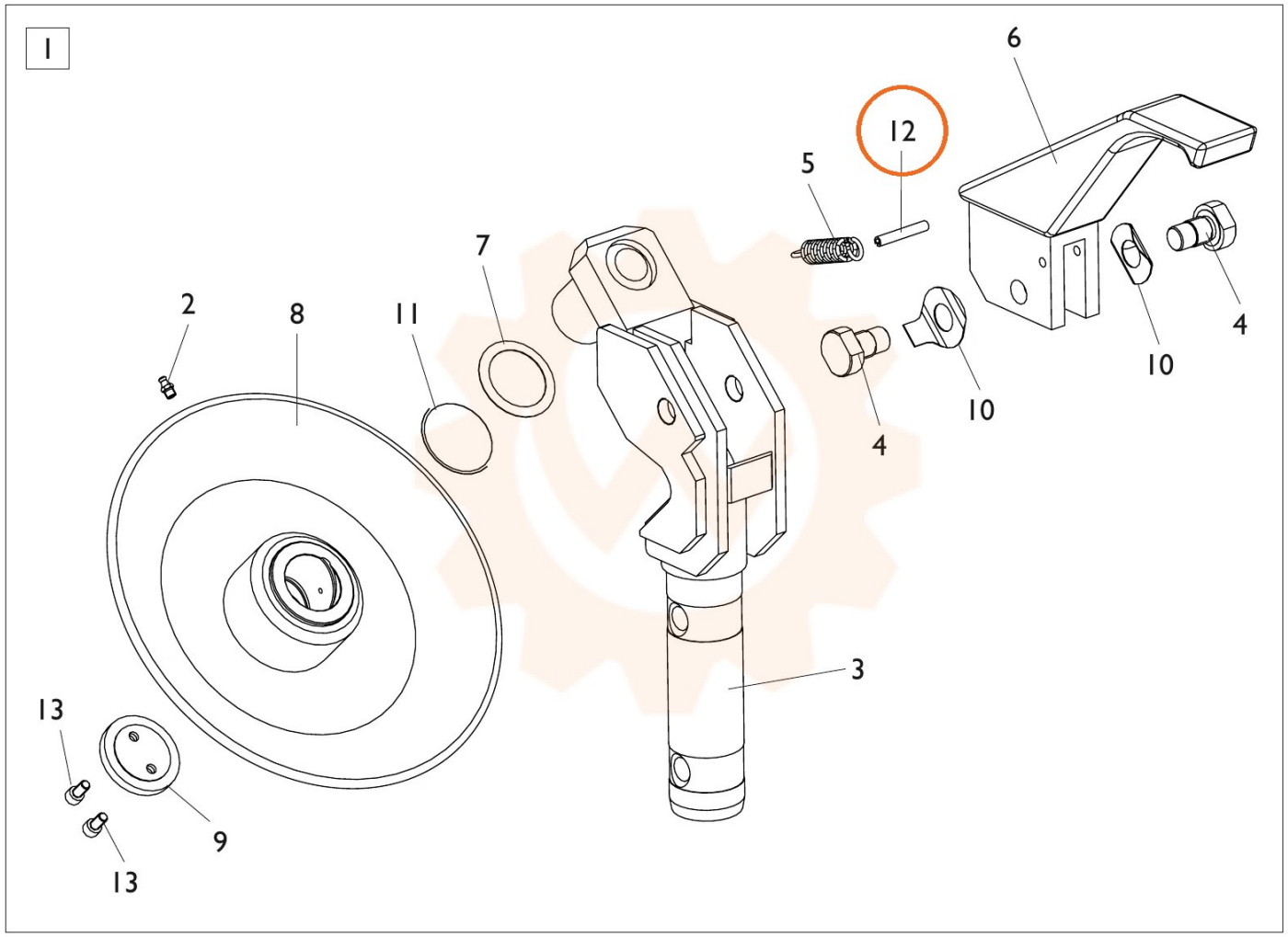
1
6
12
5
7
2
8
11
4
10
10
4
3
13
9
13