Kabel | Mondolfo Ferro 4-133821

Mondolfo Ferro Pft-Cam · 2020 · Tekening 12 · positie 6

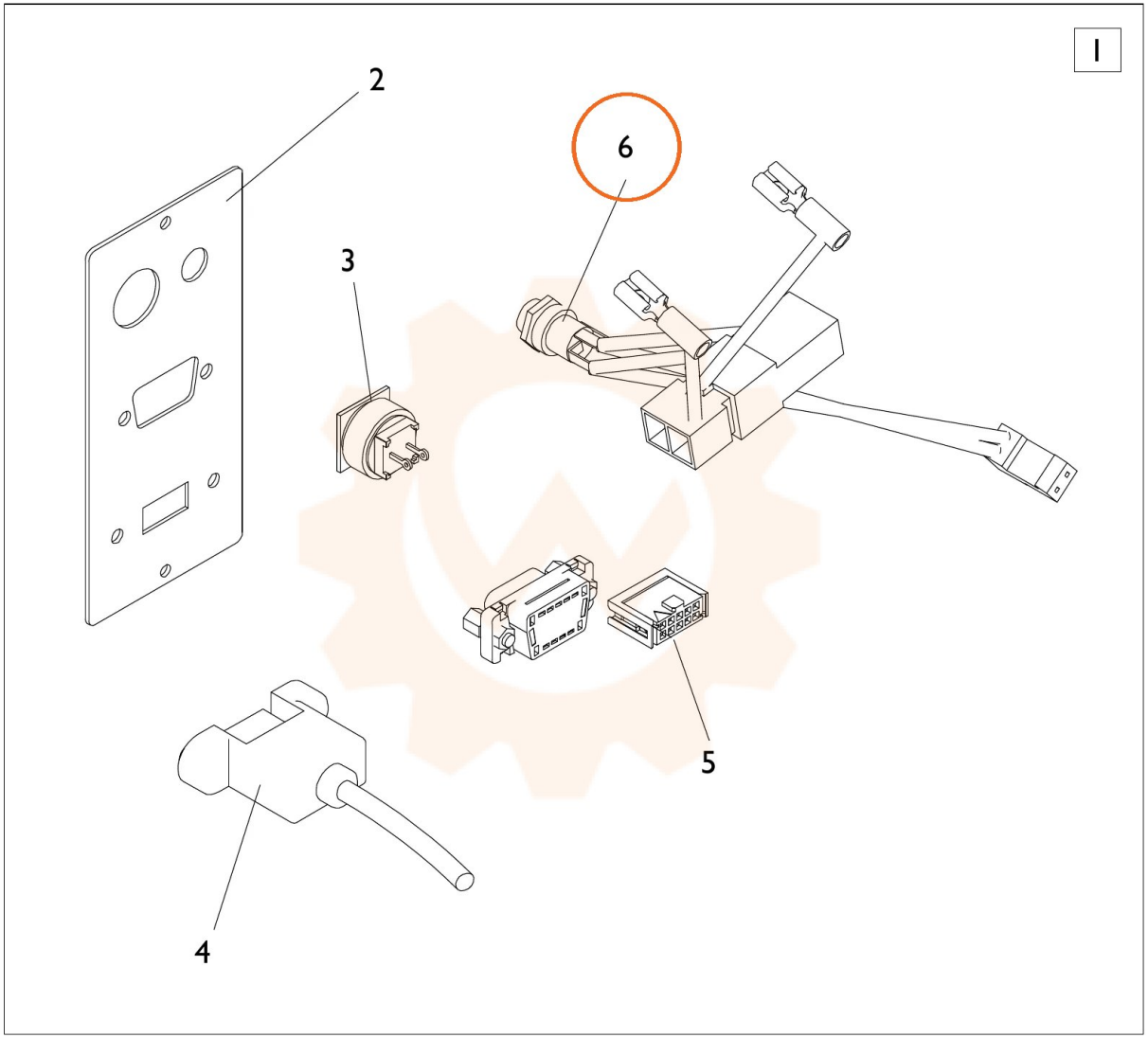
I
2
6
3
5
4