Moer M10 | Mondolfo Ferro 2-91726

Mondolfo Ferro TB120 · 2024 · Tekening 3 · positie 15 (3 keer op deze tekening)

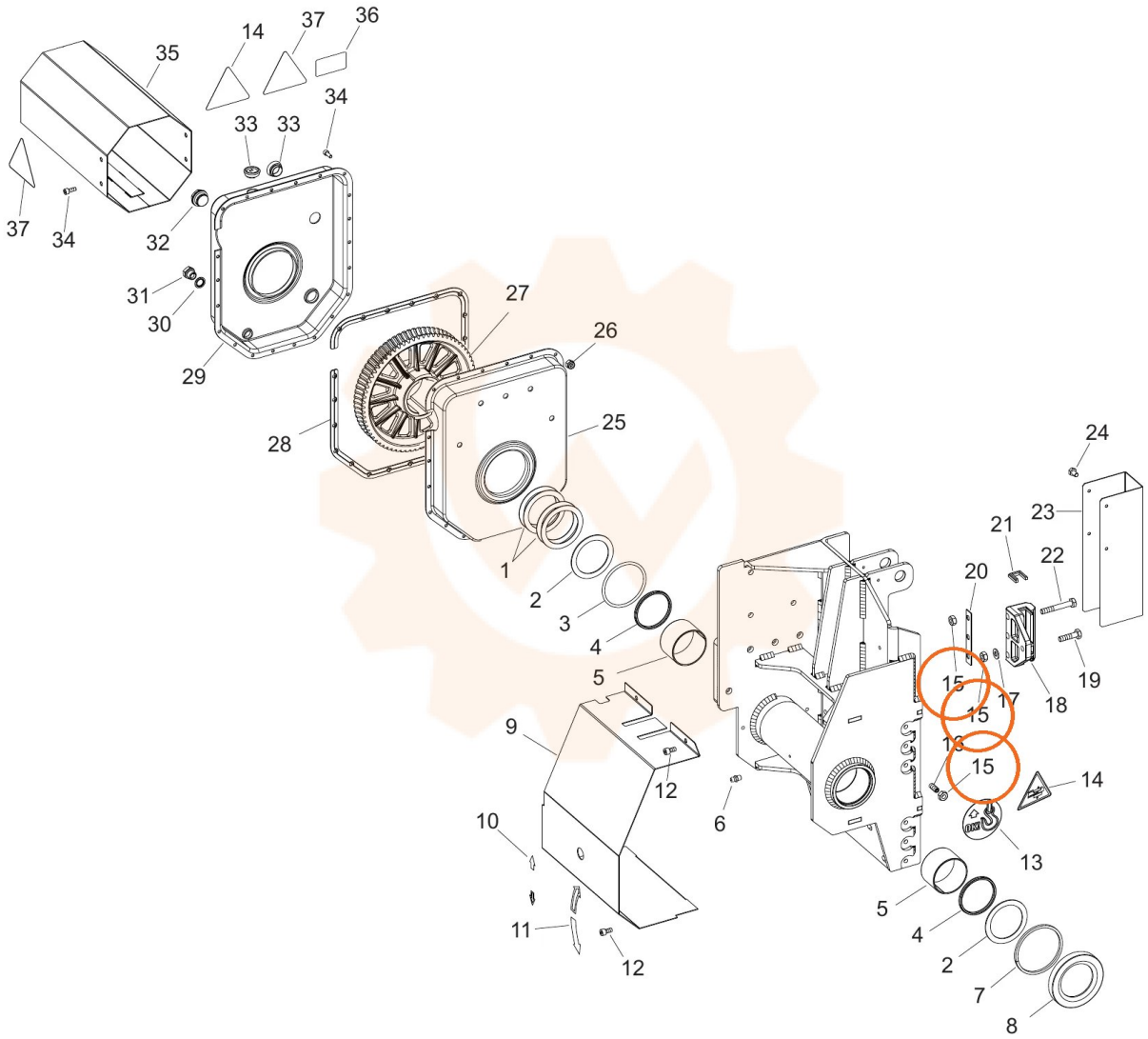

35
14
37
36
34
33
33
37
34
32
31
30
29
27
26
28
25
24
23
21
22
20
1
2
3
4
5
15
17
18
19
15
16
15
9
12
14
10
6
13
5
4
11
12
2
7
8