# GRUPPO STALLONATORE A2020
# A2020 BEAD BREAKING GROUP

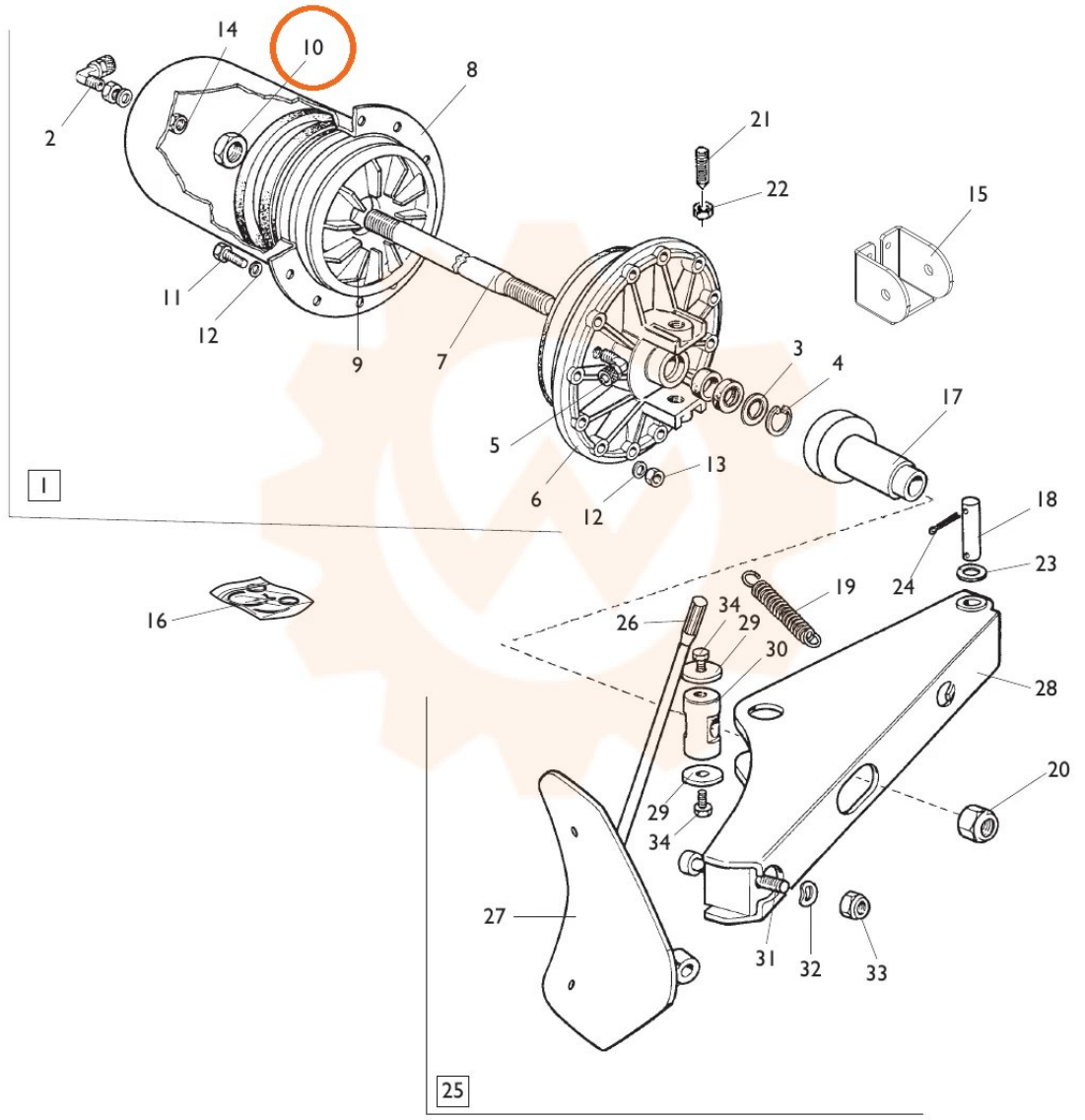


TORNA AL COMPLESSIVO
RETURNS TO OVERALL