# Riem | Mondolfo Ferro 3-01750

Mondolfo Ferro MT3600 · 2010 · Tekening 3 · positie 119

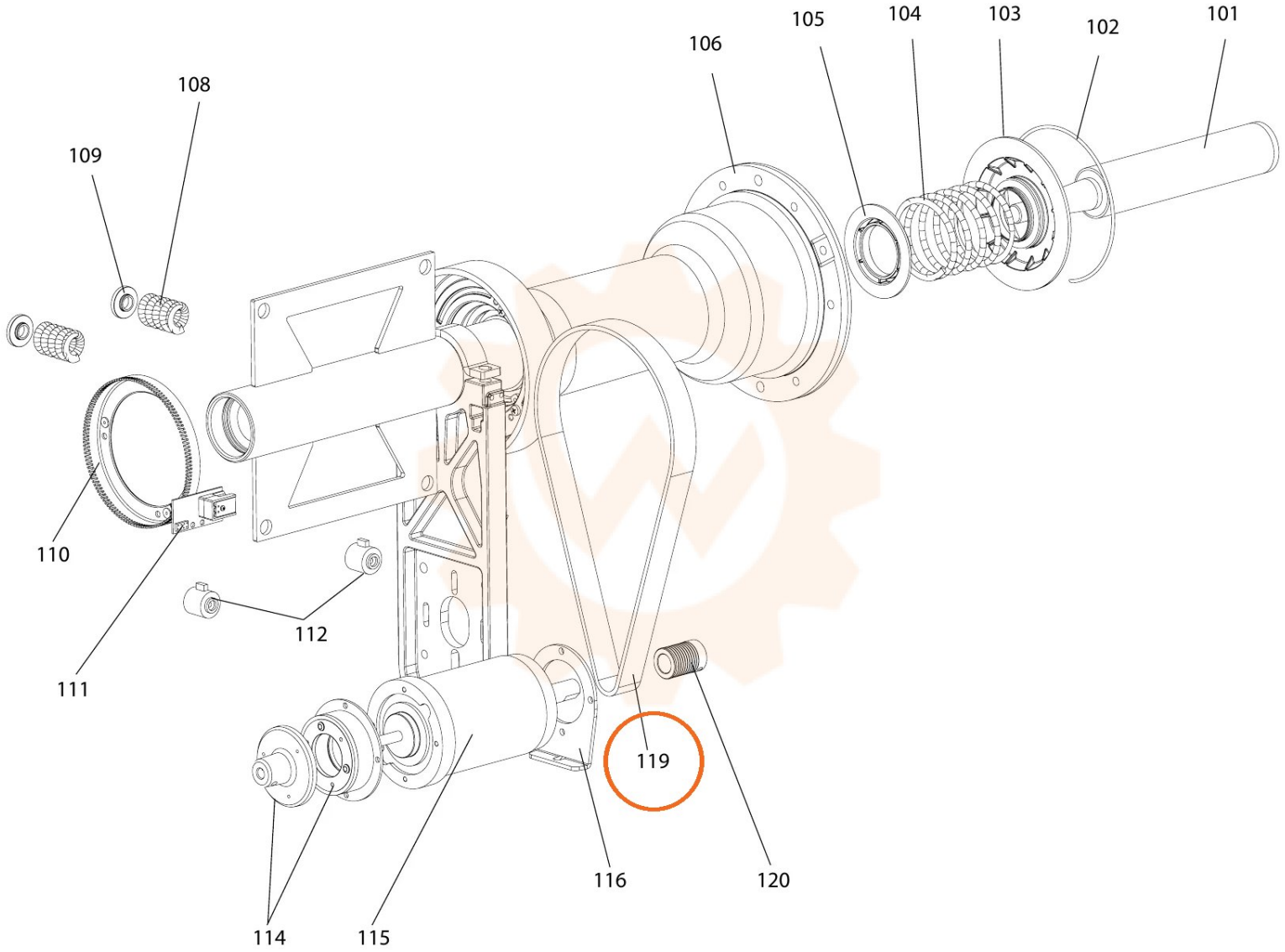
101
102
103
104
105
106
108
109
110
111
112
114
115
116
119
120