Eindschakelaar | Mondolfo Ferro 4-112355

Mondolfo Ferro Titan P232N EC · 2019 · Tekening 4 · positie 9 (2 keer op deze tekening)

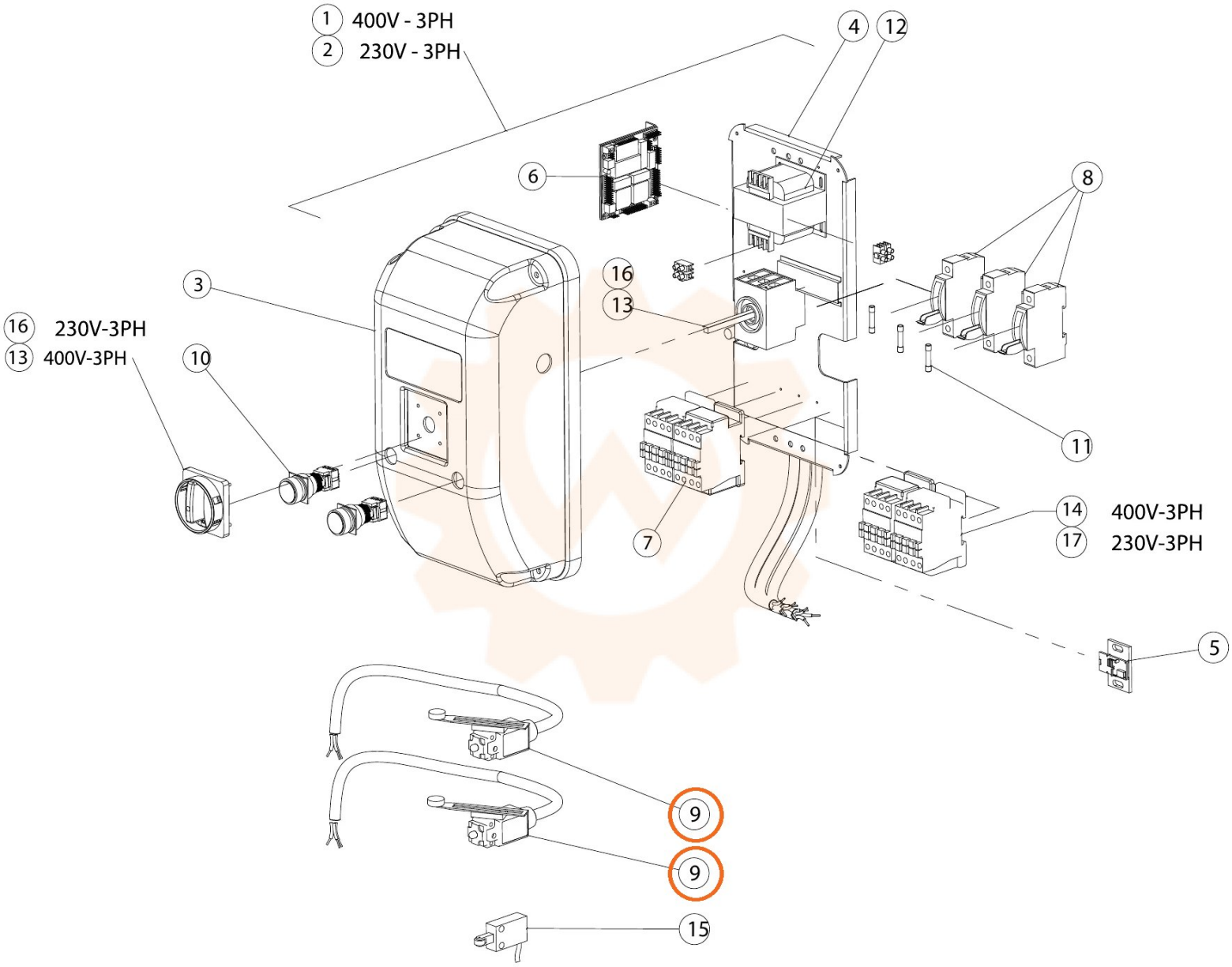
1 400V - 3PH
2 230V - 3PH
4
12
6
8
16
13
3
16 230V-3PH
13 400V-3PH
10
11
7
14 400V-3PH
17 230V-3PH
5
9
9
15