Afdichtingsset voor cilinder | Mondolfo Ferro 238548

Mondolfo Ferro TC915XD TI · 2025 · Overzichtstekening · positie 17

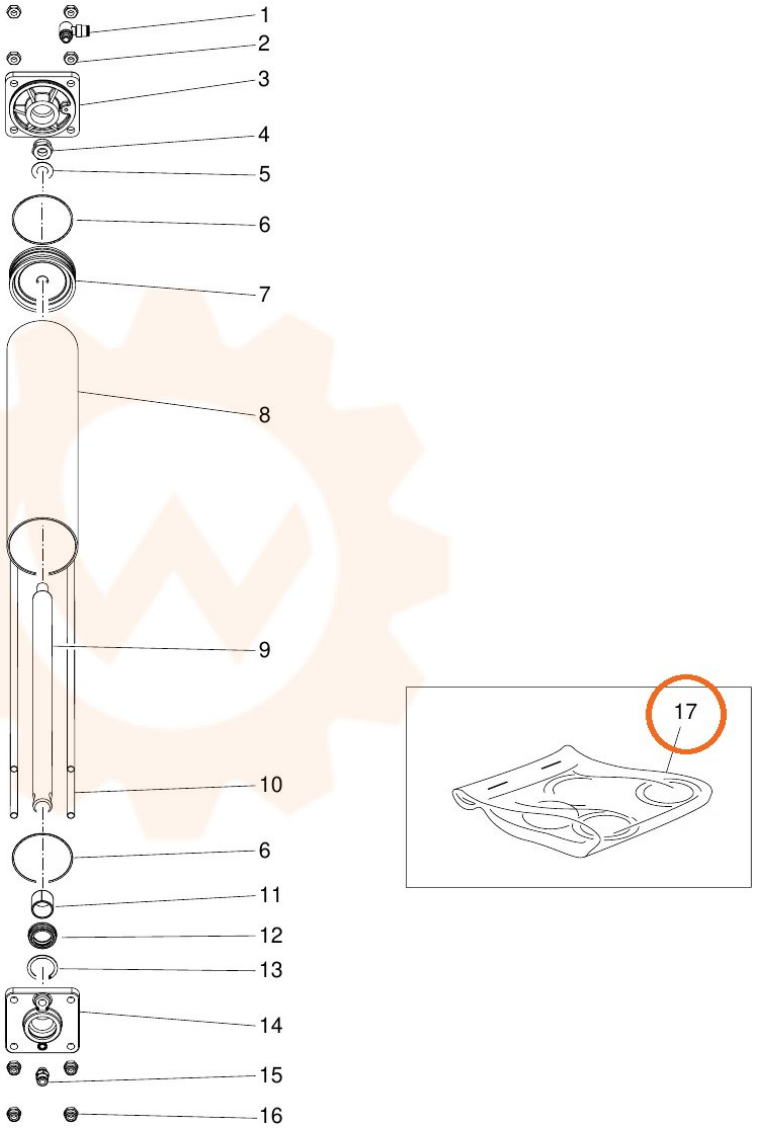
1
2
3
4
5
6
7
8
9
10
6
11
12
13
14
15
16
17